中继型连接器承认书图面

名　　称	材　　料	图　　号	附　　注	Mating Housing1.6#	Mating Housing2.5#	Mating Housing3.4#
基座 Housing	Nylon 66 UL94V-0	LHE\GC-37	White(白色)	35965-2X1YC(215)	35965-2X1YB(215)	35965-2X1Y(215)

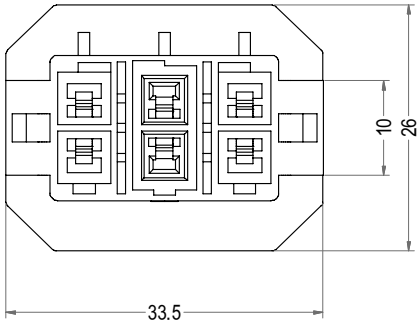

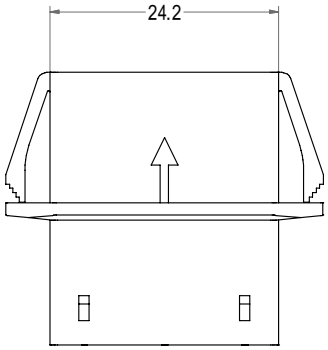

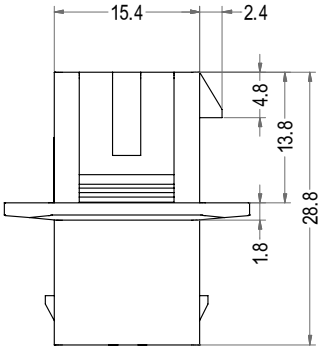

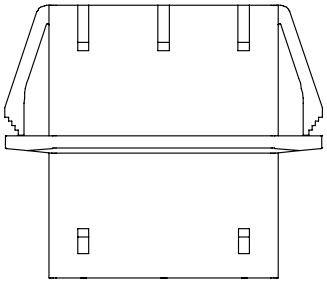

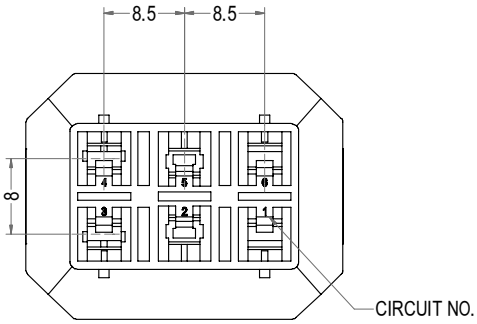

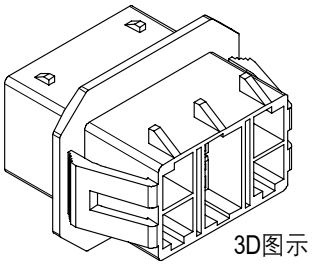

Poles	Part No.	Description	Mating Terminal1.6#	Mating Terminal2.5#	Mating Terminal3.4#
6	C6204-HC03X2	35180-2X3A	35747-AT	35746-YT	35745-AT

LHE® 浙江联和电子有限公司			
品名	35180-2X3A(215)	比例	5 : 4
料号	C6204-HC03X2	未注公差(mm)	
图号	LHE\GC-37	>0~3	±0.12
材料	Nylon 66 UL94V-0	>3~18	±0.15
制图	王天 2024-07-17	>18~50	±0.3
审核	天琴 2024-07-17	>50~120	±0.5
批准	季育文 2024-07-17	X°	±3°
视角		X.X°	±0.5°