L6.2型连接器承认书图面

名　　称	材　　料	图　　号	附　　注
基座 Housing	Nylon 66 UL94V-0/V-2	LHE\GC-6	Transparent(透明白)//White(白色)

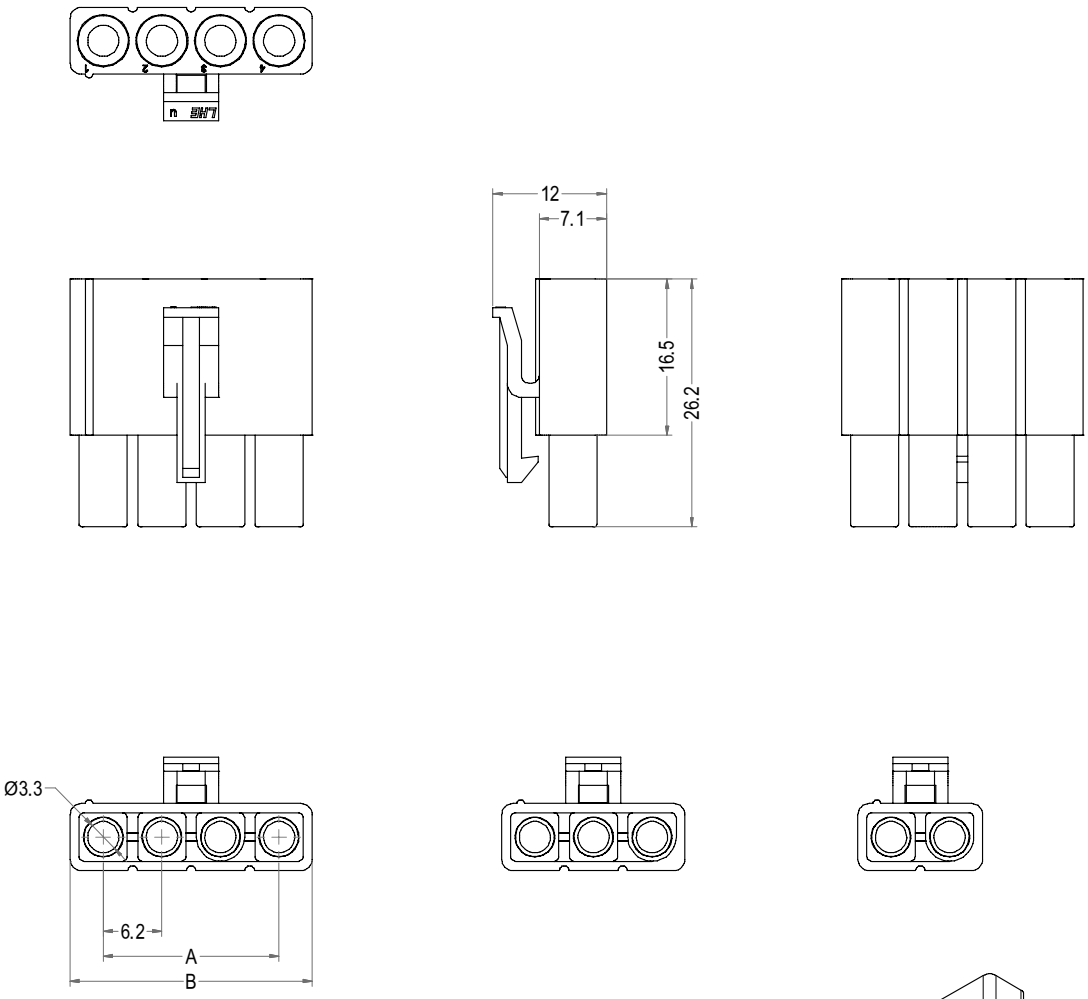

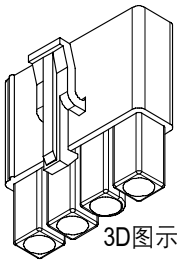

Poles	Part No.	Description	DIM=A	DIM=B
2	C6201-H02	L6.2-2Y	6.20	13.20
3	C6201-H03	L6.2-3Y	12.40	19.40
4	C6201-H04	L6.2-4Y	18.60	25.60

LHE® 浙江联和电子有限公司			
品名	L6.2-Y	比例	5 : 4
料号	C6201-H	未注公差(mm)	
图号	LHE\GC-6	>0~3	±0.12
材料	Nylon 66 UL94V-0/V-2	>3~18	±0.15
制图	王天2024-05-16	>18~50	±0.3
审核	天琴2024-05-16	>50~120	±0.5
批准	季育文2024-05-16	X°	±3°
视角		X.X°	±0.5°