名　　称	材　　料	图　　号	附　　注
端子 Terminal	Phosphor Bronze	LHE\GC-16	

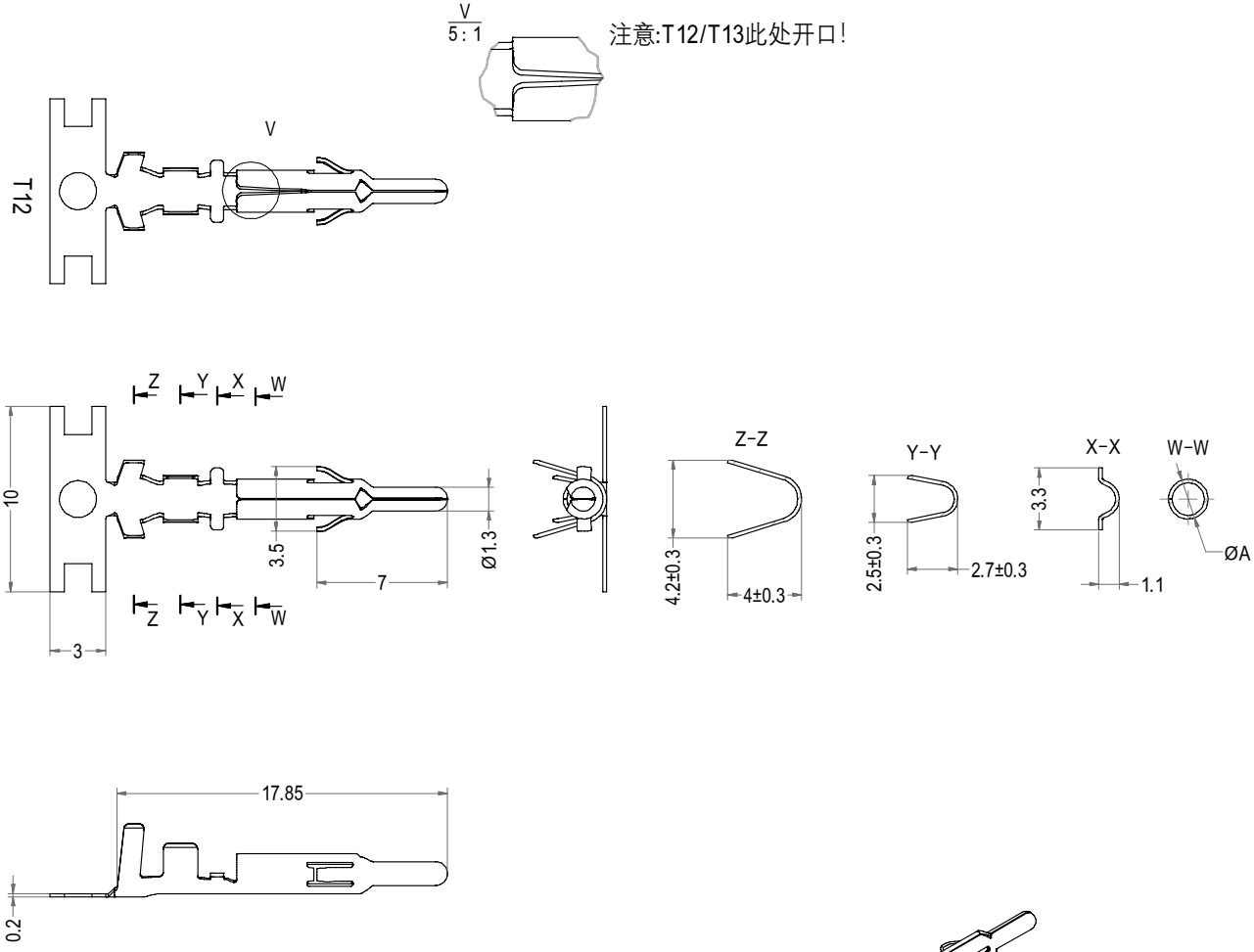

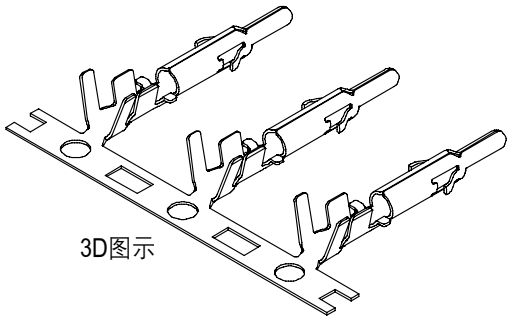

注意：T13为定制产品，开口比T12要小，其他于T12一样。

Part No.	Description	A	Finish	Qty/reel
C4502-TP	EL-AT11	2.15	Tin	4,000pcs
C4502-T12P	EL-AT12	2.25	Tin	4,000pcs
C4502-T13P	EL-AT13	2.25	Tin	4,000pcs

LHE® 浙江联和电子有限公司			
品名	EL-AT	比例	5 : 2
料号	C4502-TP	未注公差(mm)	
图号	LHE\GC-16	>0~3	±0.12
材料	Phosphor Bronze	>3~18	±0.15
制图	王天 2024-05-15	>18~50	±0.3
审核	天琴 2024-05-15	>50~120	±0.5
批准	季育文 2024-05-15	X°	±3°
视角		X.X°	±0.5°