JWPF型连接器承认书图面

名　　称	材　　料	图　　号	附　　注
端子 Terminal	Phosphor Bronze	LHE\GC-19	

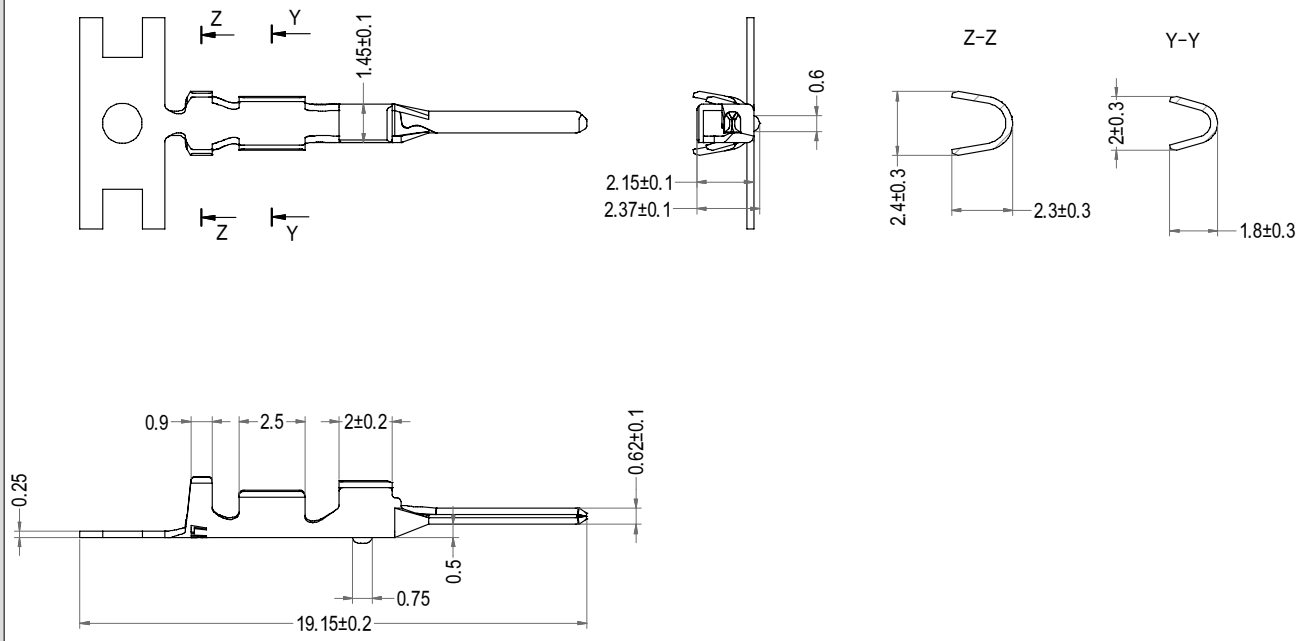

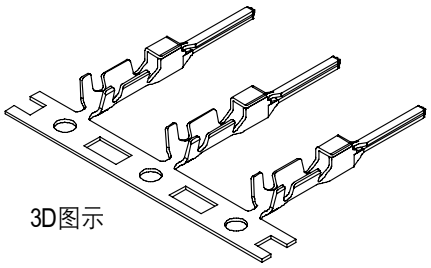

Part No.	Description	Wire Range	Finish	Qty/reel
C2006-TP	JWPF-AT11	AWG #26 to #22	Tin	8,000pcs

LHE® 浙江联和电子有限公司			
品名	JWPF-AT(472)	比例	7 : 2
料号	C2006-TP	未注公差(mm)	
图号	LHE\GC-19	>0~3	±0.12
材料	Phosphor Bronze	>3~18	±0.15
制图	王天 2024-05-31	>18~50	±0.3
审核	天琴 2024-05-31	>50~120	±0.5
批准	季育文 2024-05-31	X°	±3°
视角		X.X°	±0.5°