名　　称	材　　料	数量	图　　号	附　　注
基座 Housing	Nylon 66 UL94V-2/V-0	1	LHE\GC-43	White(白色)
针Wafer	黄铜镀锡 Brass Tin	N		

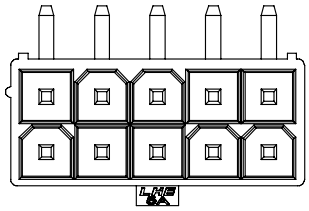

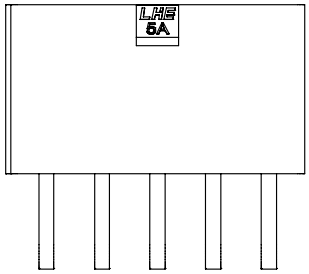

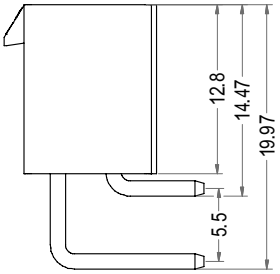

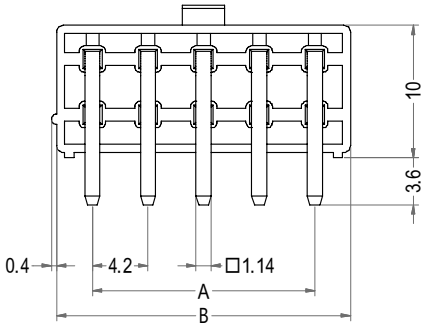

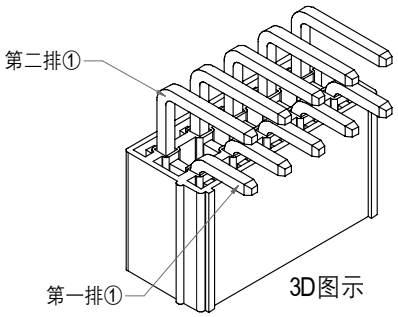

Poles	Part No.	Description	DIM=A	DIM=B
2	A4201-WR01X2	5569-2X1AW	/	5.40
4	A4201-WR02X2	5569-2X2AW	4.20	9.60
6	A4201-WR03X2	5569-2X3AW	8.40	13.80
8	A4201-WR04X2	5569-2X4AW	12.60	18.00
10	A4201-WR05X2	5569-2X5AW	16.80	22.20
12	A4201-WR06X2	5569-2X6AW	21.00	26.40
14	A4201-WR07X2	5569-2X7AW	25.20	30.60
16	A4201-WR08X2	5569-2X8AW	29.40	34.80
18	A4201-WR09X2	5569-2X9AW	33.60	39.00
20	A4201-WR10X2	5569-2X10AW	37.80	43.20
22	A4201-WR11X2	5569-2X11AW	42.00	47.40
24	A4201-WR12X2	5569-2X12AW	46.20	51.60

浙江联和电子有限公司			
品名	5569-2XAW	比例	7 : 4
料号	A4201-WRX2	未注公差(mm)	
图号	LHE\GC-43	>0~3	±0.12
材料	Nylon 66 UL94V-2/V-0	>3~18	±0.15
制图	王天 2024-03-05	>18~50	±0.3
审核	天琴 2024-03-05	>50~120	±0.5
批准	季育文 2024-03-05	X°	±3°
视角		X.X°	±0.5°