XHD型连接器承认书图面

名　　称	材　　料	数量	图　　号	附　　注
基座 Housing	Nylon 66 UL94V-0	1	LHE\GC-27	White(白色)
针 Wafer	黄铜镀锡 Brass Tin	N		

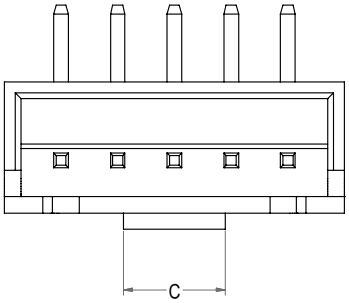

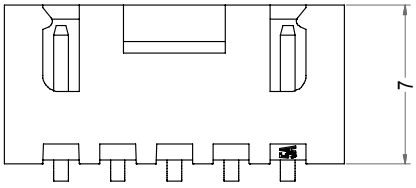

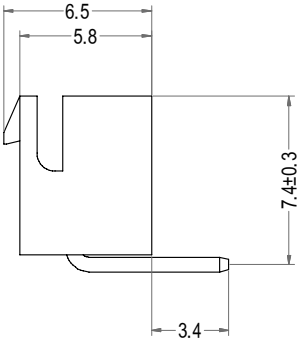

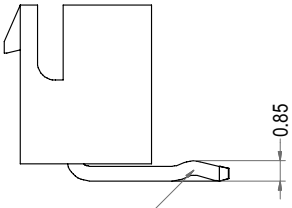

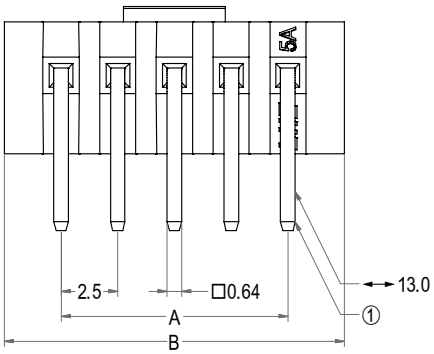

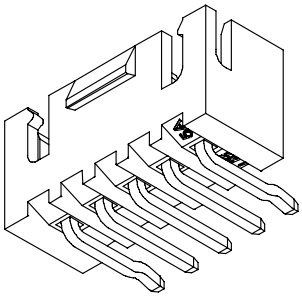

3D图示(打点样式)

Poles	Part No.1	Description 1	Part No.2	Description 2	DIM=A	DIM=B	DIM=C
3	A2507-WRB03-K	XHD-3AW打点	A2507-WRB03	XHD-3AW	5.00	10.00	3.00
4	A2507-WRB04-K	XHD-4AW打点	A2507-WRB04	XHD-4AW	7.50	12.50	3.00
5	A2507-WRB05-K	XHD-5AW打点	A2507-WRB05	XHD-5AW	10.00	15.00	4.50
6	A2507-WRB06-K	XHD-6AW打点	A2507-WRB06	XHD-6AW	12.50	17.50	4.50
7	A2507-WRB07-K	XHD-7AW打点	A2507-WRB07	XHD-7AW	15.00	20.00	4.50
8	A2507-WRB08-K	XHD-8AW打点	A2507-WRB08	XHD-8AW	17.50	22.50	4.50
9	A2507-WRB09-K	XHD-9AW打点	A2507-WRB09	XHD-9AW	20.00	25.00	4.50
10	A2507-WRB10-K	XHD-10AW打点	A2507-WRB10	XHD-10AW	22.50	27.50	4.50
11	A2507-WRB11-K	XHD-11AW打点	A2507-WRB11	XHD-11AW	25.00	30.00	4.50
12	A2507-WRB12-K	XHD-12AW打点	A2507-WRB12	XHD-12AW	27.50	32.50	4.50
13	A2507-WRB13-K	XHD-13AW打点	A2507-WRB13	XHD-13AW	30.00	35.00	4.50
14	A2507-WRB14-K	XHD-14AW打点	A2507-WRB14	XHD-14AW	32.50	37.50	4.50
15	A2507-WRB15-K	XHD-15AW打点	A2507-WRB15	XHD-15AW	35.00	40.00	4.50
16	A2507-WRB16-K	XHD-16AW打点	A2507-WRB16	XHD-16AW	37.50	42.50	4.50
17	A2507-WRB17-K	XHD-17AW打点	A2507-WRB17	XHD-17AW	40.00	45.00	4.50
18	A2507-WRB18-K	XHD-18AW打点	A2507-WRB18	XHD-18AW	42.50	47.50	4.50
19	A2507-WRB19-K	XHD-19AW打点	A2507-WRB19	XHD-19AW	45.00	50.00	4.50
20	A2507-WRB20-K	XHD-20AW打点	A2507-WRB20	XHD-20AW	47.50	52.50	4.50

浙江联和电子有限公司

品名	XHD-AW	比例	3 : 1
料号	A2507-WRB	未注公差(mm)	
图号	LHE\GC-27	>0~3	±0.12
材料	Nylon 66 UL94V-0	>3~18	±0.15
制图	王天 2024-03-06	>18~50	±0.3
审核	天琴 2024-03-06	>50~120	±0.5
批准	季育文 2024-03-06	X°	±3°
视角		X.X°	±0.5°