名　　称	材　　料	数量	图　　号	附　　注
基座 Housing	Nylon 66 UL94V-0	1	LHE\GC-46	White(白色)
针 Wafer	黄铜镀锡 Brass Tin	N		

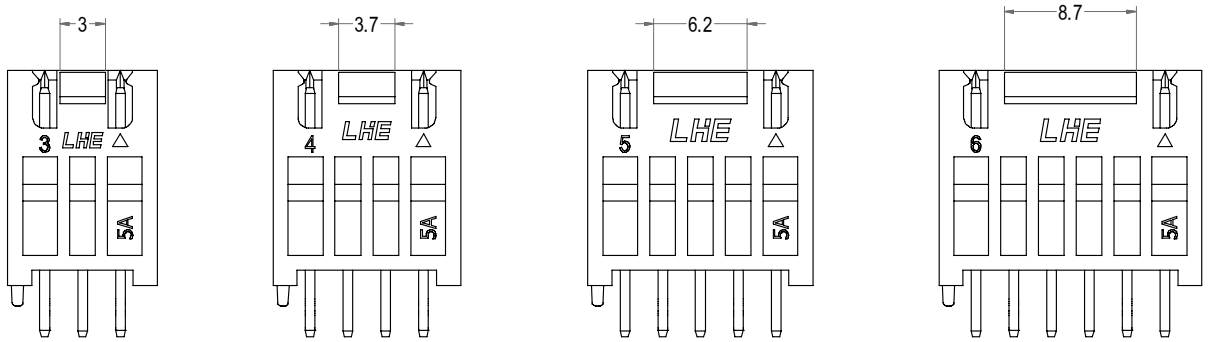

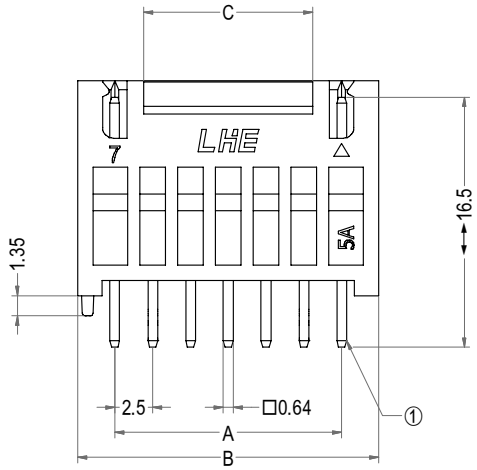

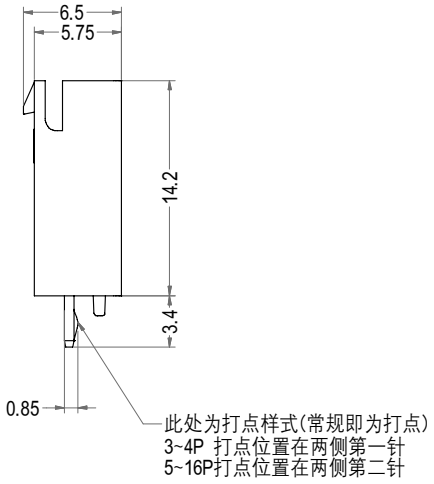

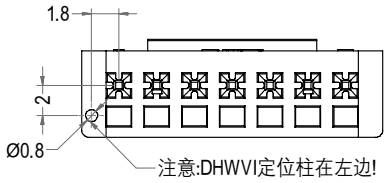

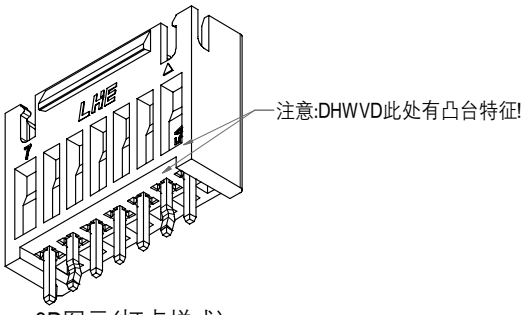

3D图示(打点样式)

Poles	Part No.	Description	DIM=A	DIM=B	DIM=C
3	A2507-DHWVI03-K	XHD-3ADD(BH)宽扣打点	5.00	9.90	3.00
4	A2507-DHWVI04-K	XHD-4ADD(BH)宽扣打点	7.50	12.40	3.70
5	A2507-DHWVI05-K	XHD-5ADD(BH)宽扣打点	10.00	14.90	6.20
6	A2507-DHWVI06-K	XHD-6ADD(BH)宽扣打点	12.50	17.40	8.70
7	A2507-DHWVI07-K	XHD-7ADD(BH)宽扣打点	15.00	19.90	11.20
8	A2507-DHWVI08-K	XHD-8ADD(BH)宽扣打点	17.50	22.40	13.70
9	A2507-DHWVI09-K	XHD-9ADD(BH)宽扣打点	20.00	24.90	16.20
10	A2507-DHWVI10-K	XHD-10ADD(BH)宽扣打点	22.50	27.40	18.70
11	A2507-DHWVI11-K	XHD-11ADD(BH)宽扣打点	25.00	29.90	21.20
12	A2507-DHWVI12-K	XHD-12ADD(BH)宽扣打点	27.50	32.40	23.70
13	A2507-DHWVI13-K	XHD-13ADD(BH)宽扣打点	30.00	34.90	26.20
14	A2507-DHWVI14-K	XHD-14ADD(BH)宽扣打点	32.50	37.40	28.70
15	A2507-DHWVI15-K	XHD-15ADD(BH)宽扣打点	35.00	39.90	31.20
16	A2507-DHWVI16-K	XHD-16ADD(BH)宽扣打点	37.50	42.40	33.70

LHE® 浙江联和电子有限公司			
品名	XHD-ADD(BH)宽扣打点	比例	2 : 1
料号	A2507-DHWVI-K	未注公差(mm)	
图号	LHE\GC-46	>0~3	±0.12
材料	Nylon 66 UL94V-0	>3~18	±0.15
制图	王天 2024-03-06	>18~50	±0.3
审核	天琴 2024-03-06	>50~120	±0.5
批准	季育文 2024-03-06	X°	±3°
视角		X.X°	±0.5°