名　　称	材　　料	数量	图　　号	附　　注
基座 Housing	Nylon 66 UL94V-0	1	LHE\GC-45	White(白色)
针 Wafer	黄铜镀锡 Brass Tin	N		

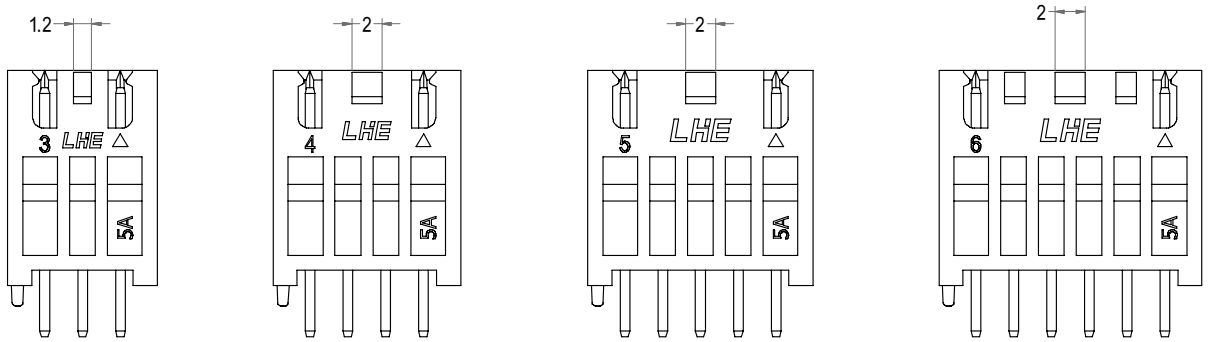

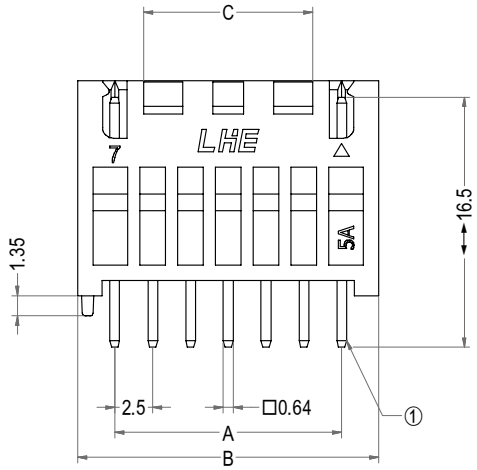

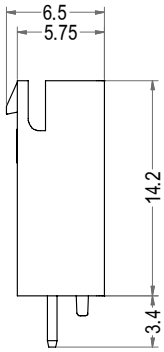

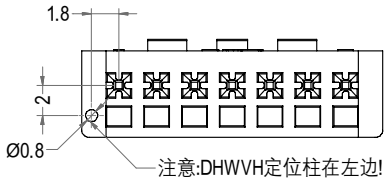

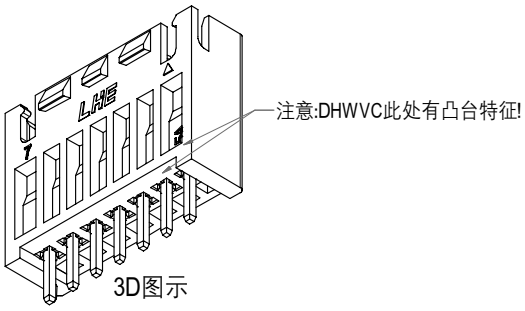

3D图示

Poles	Part No.	Description	DIM=A	DIM=B	DIM=C
3	A2507-DHWVH03	XHD-3ADD(BH)	5.00	9.90	1.20
4	A2507-DHWVH04	XHD-4ADD(BH)	7.50	12.40	2.00
5	A2507-DHWVH05	XHD-5ADD(BH)	10.00	14.90	2.00
6	A2507-DHWVH06	XHD-6ADD(BH)	12.50	17.40	8.70
7	A2507-DHWVH07	XHD-7ADD(BH)	15.00	19.90	11.20
8	A2507-DHWVH08	XHD-8ADD(BH)	17.50	22.40	13.70
9	A2507-DHWVH09	XHD-9ADD(BH)	20.00	24.90	16.20
10	A2507-DHWVH10	XHD-10ADD(BH)	22.50	27.40	18.70
11	A2507-DHWVH11	XHD-11ADD(BH)	25.00	29.90	21.20
12	A2507-DHWVH12	XHD-12ADD(BH)	27.50	32.40	23.70
13	A2507-DHWVH13	XHD-13ADD(BH)	30.00	34.90	26.20
14	A2507-DHWVH14	XHD-14ADD(BH)	32.50	37.40	28.70
15	A2507-DHWVH15	XHD-15ADD(BH)	35.00	39.90	31.20
16	A2507-DHWVH16	XHD-16ADD(BH)	37.50	42.40	33.70

LHE® 浙江联和电子有限公司			
品名	XHD-ADD(BH)	比例	2 : 1
料号	A2507-DHWVH	未注公差(mm)	
图号	LHE\GC-45	>0~3	±0.12
材料	Nylon 66 UL94V-0	>3~18	±0.15
制图	王天 2024-03-06	>18~50	±0.3
审核	天琴 2024-03-06	>50~120	±0.5
批准	季育文 2024-03-06	X°	±3°
视角		X.X°	±0.5°