XH型连接器承认书图面

名　　称	材　　料	数量	图　　号	附　　注
基座 Housing	LCP	1	LHE\GC-29	Beige(米黄色)
针 Wafer	黄铜镀锡 Brass Tn	N		
焊片 Solder pad	黄铜镀锡 Brass Tn	2		
CAP	LCP	1		Beige(米黄色)

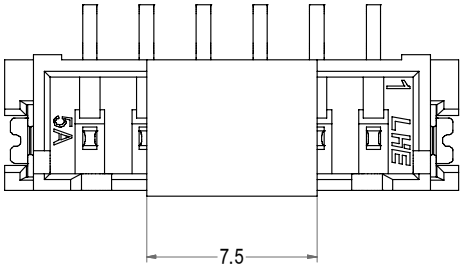

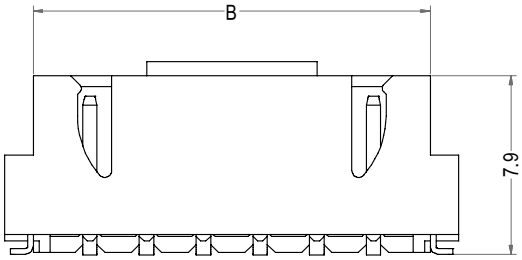

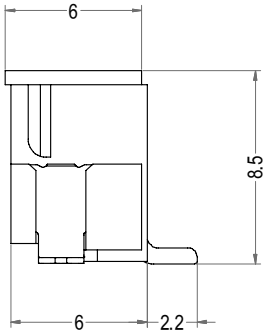

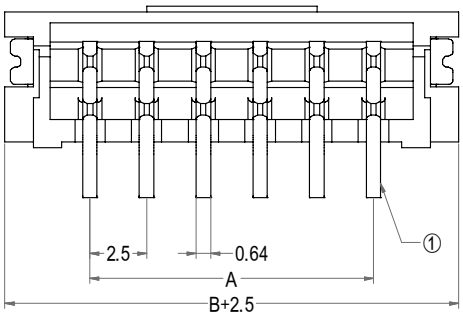

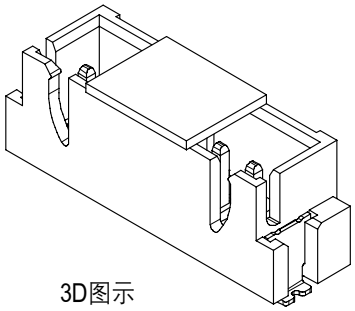

3D图示

Poles	Part No.	Description	DIM=A	DIM=B
2	A2501-SV02	XH-2AB	2.50	7.50
3	A2501-SV03	XH-3AB	5.00	10.00
4	A2501-SV04	XH-4AB	7.50	12.50
5	A2501-SV05	XH-5AB	10.00	15.00
6	A2501-SV06	XH-6AB	12.50	17.50
7	A2501-SV07	XH-7AB	15.00	20.00
8	A2501-SV08	XH-8AB	17.50	22.50
9	A2501-SV09	XH-9AB	20.00	25.00
10	A2501-SV10	XH-10AB	22.50	27.50
11	A2501-SV11	XH-11AB	25.00	30.00
12	A2501-SV12	XH-12AB	27.50	32.50
13	A2501-SV13	XH-13AB	30.00	35.00
14	A2501-SV14	XH-14AB	32.50	37.50
15	A2501-SV15	XH-15AB	35.00	40.00
16	A2501-SV16	XH-16AB	37.50	42.50
17	A2501-SV17	XH-17AB	40.00	45.00
18	A2501-SV18	XH-18AB	42.50	47.50
19	A2501-SV19	XH-19AB	45.00	50.00
20	A2501-SV20	XH-20AB	47.50	52.50

LHE® 浙江联和电子有限公司			
品名	XH-AB	比例	3 : 1
料号	A2501-SV	未注公差(mm)	
图号	LHE\GC-29	>0~3	±0.12
材料	LCP	>3~18	±0.15
制图	王天 2024-04-08	>18~50	±0.3
审核	天琴 2024-04-08	>50~120	±0.5
批准	季育文 2024-04-08	X°	±3°
视角		X.X°	±0.5°