名　　称	材　　料	数量	图　　号	附　　注
基座 Housing	LCP	1	LHE\GC-30	Beige(米黄色)
针 Wafer	黄铜镀锡 Brass Tn	N		
焊片 Solder pad	黄铜镀锡 Brass Tn	2		

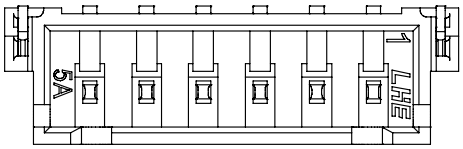

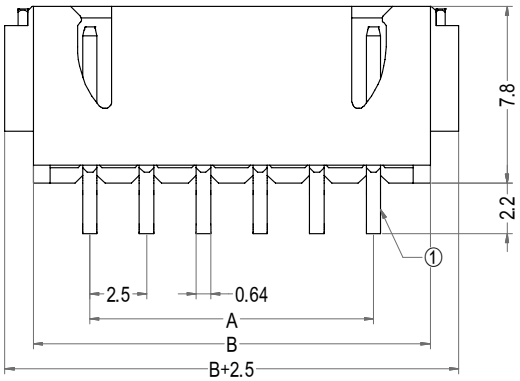

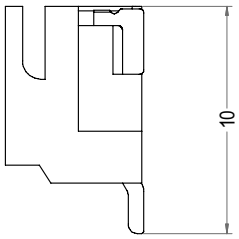

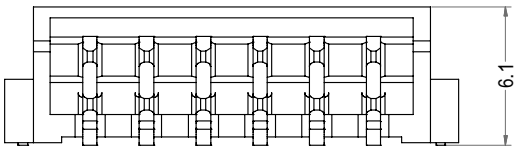

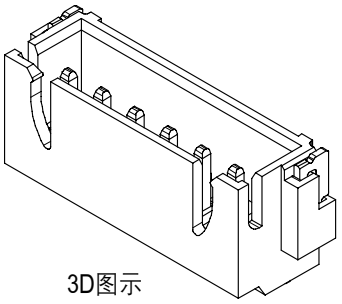

3D图示

Poles	Part No.	Description	DIM=A	DIM=B
2	A2501-SR02	XH-2AWB	2.50	7.50
3	A2501-SR03	XH-3AWB	5.00	10.00
4	A2501-SR04	XH-4AWB	7.50	12.50
5	A2501-SR05	XH-5AWB	10.00	15.00
6	A2501-SR06	XH-6AWB	12.50	17.50
7	A2501-SR07	XH-7AWB	15.00	20.00
8	A2501-SR08	XH-8AWB	17.50	22.50
9	A2501-SR09	XH-9AWB	20.00	25.00
10	A2501-SR10	XH-10AWB	22.50	27.50
11	A2501-SR11	XH-11AWB	25.00	30.00
12	A2501-SR12	XH-12AWB	27.50	32.50
13	A2501-SR13	XH-13AWB	30.00	35.00
14	A2501-SR14	XH-14AWB	32.50	37.50
15	A2501-SR15	XH-15AWB	35.00	40.00
16	A2501-SR16	XH-16AWB	37.50	42.50
17	A2501-SR17	XH-17AWB	40.00	45.00
18	A2501-SR18	XH-18AWB	42.50	47.50
19	A2501-SR19	XH-19AWB	45.00	50.00
20	A2501-SR20	XH-20AWB	47.50	52.50

LHE® 浙江联和电子有限公司			
品名	XH-AWB	比例	3 : 1
料号	A2501-SR	未注公差(mm)	
图号	LHE\GC-30	>0~3	±0.12
材料	LCP	>3~18	±0.15
制图	王天 2024-04-08	>18~50	±0.3
审核	天琴 2024-04-08	>50~120	±0.5
批准	季育文 2024-04-08	X°	±3°
视角		X.X°	±0.5°