| 名　　称 | 材　　料 | 图　　号 | 附　　注 |
|---|---|---|---|
| 端子 Terminal | Phosphor Bronze | LHE\GC-10 | |

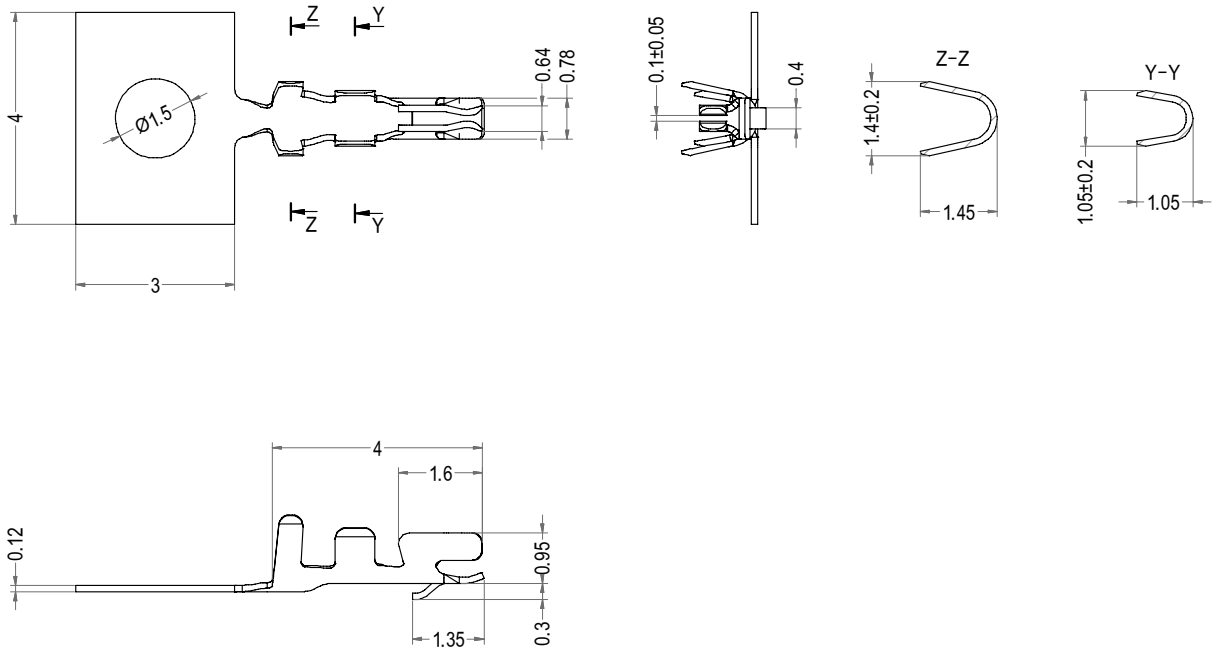


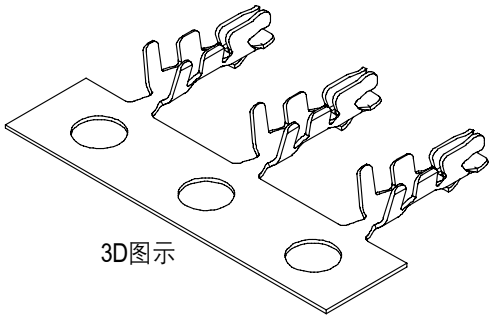


| LHE® 浙江联和电子有限公司 | | | |
|---|---|---|---|
| 品名 | NH1.0-T | 比例 | 7 : 1 |
| 料号 | A1002-T | 未注公差(mm) | |
| 图号 | LHE\GC-10 | >0~3 | ±0.12 |
| 材料 | Phosphor Bronze | >3~18 | ±0.15 |
| 制图 | 王天2024-05-04 | >18~50 | ±0.3 |
| 审核 | 天琴2024-05-04 | >50~120 | ±0.5 |
| 批准 | 季育文2024-05-04 | X° | ±3° |
| 视角 | | X.X° | ±0.5° |

| Part No. | Description | Finish | Qty/reel |
|---|---|---|---|
| A1002-TP | NH1.0-T11 | Tin | 15,000pcs |