P0026端子承认书图面

名　　称	材　　料	图　　号	附　　注
端子 Terminal	Brass	LHE\GC-6	

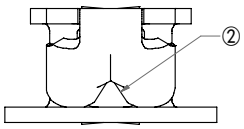

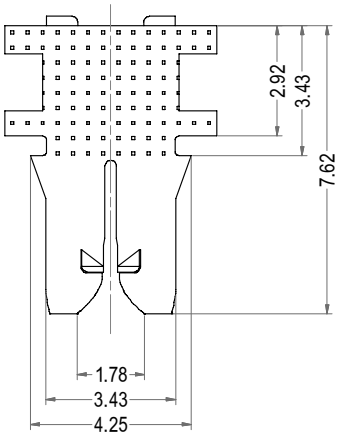

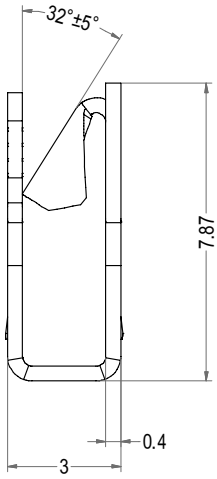

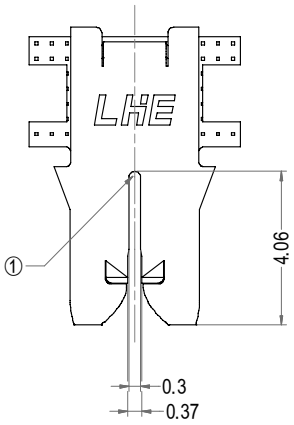

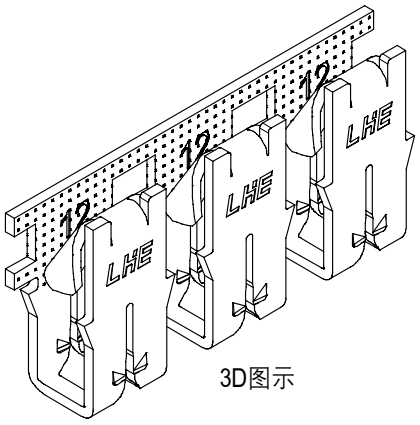

3D图示

注释:
①槽接受0.45-0.64mm[#25-#22]AWG铜磁线.
除了0.64[#22]AWG(仅为一根电线)外,
每个插槽有两条相同尺寸的电线.
或0.57-0.72mm[#23-#21]AWG铝磁线,
单线仅适用于镀锡后版本.
②插入式可接受0.50-0.90mm[#20-#18]AWG
实心或带保险丝的多股导线.

Part No.	Description	Finish	Qty/reel
P0026-TB	63658-T11	Tin	12000.00

LHE® 浙江联和电子有限公司			
品名	63658-T11	比例	5 : 1
料号	P0026-T	未注公差(mm)	
图号	LHE\GC-6	>0~3	±0.12
材料	Brass	>3~18	±0.15
制图	石 斌 2024-07-04	>18~50	±0.3
审核	天琴 2024-07-04	>50~120	±0.5
批准	季育文 2024-07-04	X°	±3°
视角		X.X°	±0.5°