D630K型端子承认书图面

名　　称	材　　料	图　　号	附　　注
端子 Terminal	Phosphor Bronze	LHE\GC-3	

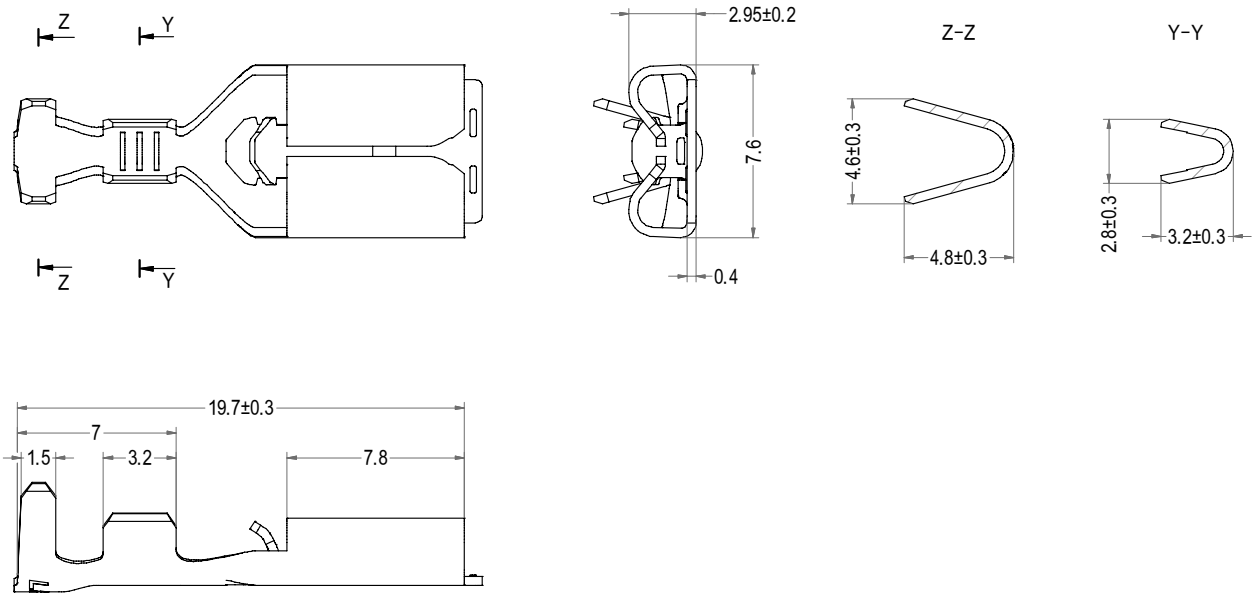

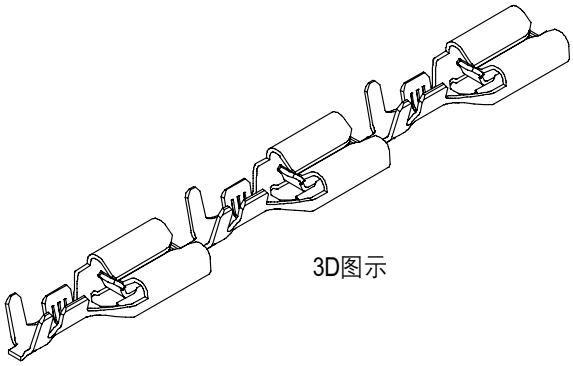

Part No.	Description	Material thickness	Material tab thickness	Finish	Qty/reel
D630K-T12A408P	6.3(250)直锁T12	0.4	0.80	Tin	pcs

LHE® 浙江联和电子有限公司			
品名	6.3(250)直锁T12	比例	3 : 1
料号	D630K-T12	未注公差(mm)	
图号	LHE\GC-4	>0~3	±0.12
材料	Phosphor Bronze	>3~18	±0.15
制图	王天2024-07-24	>18~50	±0.3
审核	天琴2024-07-24	>50~120	±0.5
批准	季育文2024-07-24	X°	±3°
视角		X.X°	±0.5°