63080型连接器承认书图面

名　　称	材　　料	图　　号	附　　注
端子 Terminal	Phosphor Bronze	LHE\GC-19	

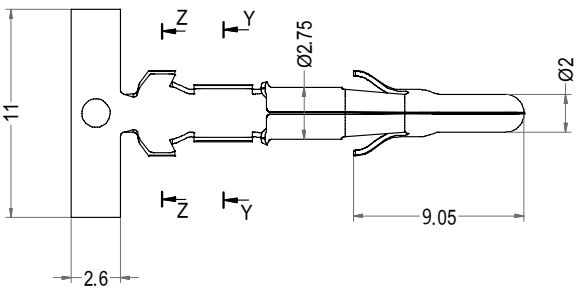

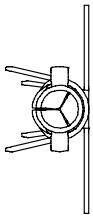

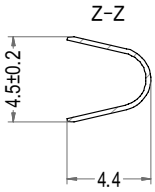

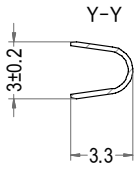

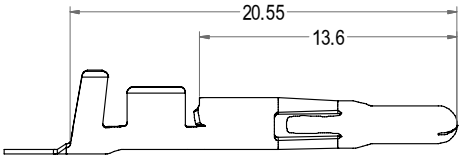

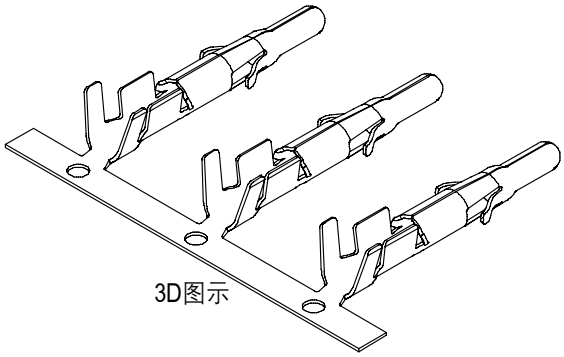

LHE® 浙江联和电子有限公司			
品名	63080-AT	比例	5 : 2
料号	C6352-TP	未注公差(mm)	
图号	LHE\GC-19	>0~3	±0.12
材料	Phosphor Bronze	>3~18	±0.15
制图	王天2024-05-16	>18~50	±0.3
审核	天琴2024-05-16	>50~120	±0.5
批准	季育文2024-05-16	X°	±3°
视角		X.X°	±0.5°

Part No.	Description	Finish	Qty/reel
C6352-TP	63080-AT11	Tin	3,500pcs