63080型连接器承认书图面

名　　称	材　　料	图　　号	附　　注
基座 Housing	Nylon 66 UL94V-0/V-2	LHE\GC-13	Transparent(透明白)//White(白色)

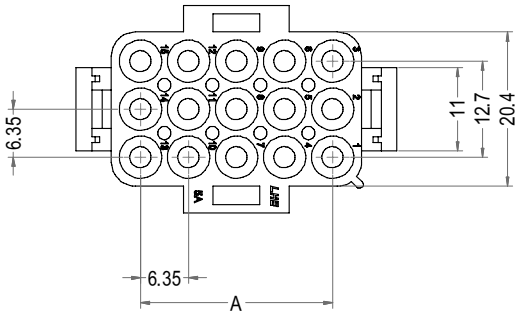

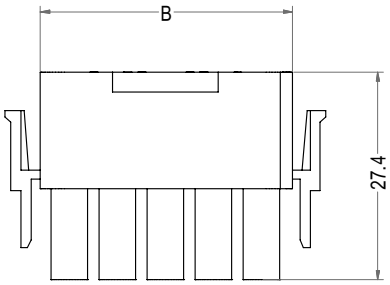

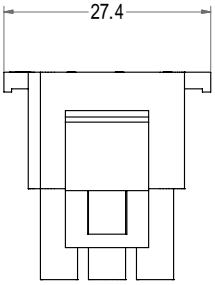

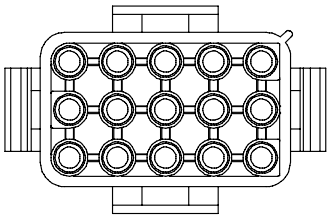

注意：C6351-HBX3两侧挂扣穿透！

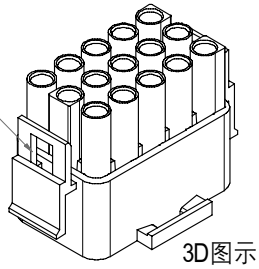

3D图示

Poles	Part No.	Description	DIM=A	DIM=B
6	C6351-HB02X3	63080-3X2YB	6.35	14.00
9	C6351-HB03X3	63080-3X3YB	12.70	20.35
12	C6351-HB04X3	63080-3X4YB	19.05	26.70
15	C6351-HB05X3	63080-3X5YB	25.40	33.05

LHE® 浙江联和电子有限公司			
品名	63080-3XYB	比例	1：1
料号	C6351-HBX3	未注公差(mm)	
图号	LHE\GC-13	>0~3	±0.12
材料	Nylon 66 UL94V-0/V-2	>3~18	±0.15
制图	王天2024-05-16	>18~50	±0.3
审核	天琴2024-05-16	>50~120	±0.5
批准	季育文2024-05-16	X°	±3°
视角		X.X°	±0.5°