# L6.2型连接器承认书图面

| 名　　称 | 材　　料 | 图　　号 | 附　　注 |
|---|---|---|---|
| 基座 Housing | Nylon 66 UL94V-0/V-2 | LHE\GC-8 | Transparent(透明白)//White(白色) |

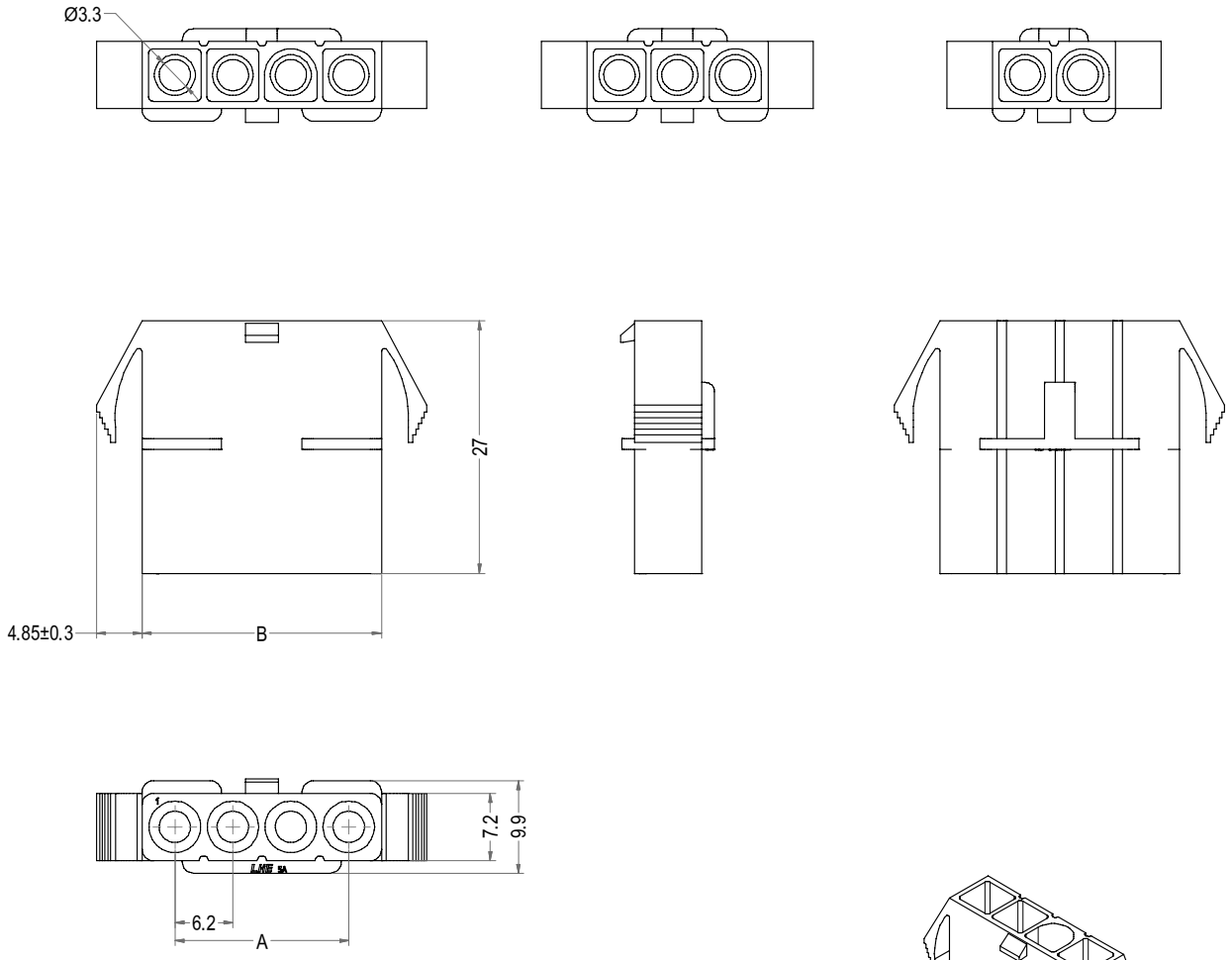


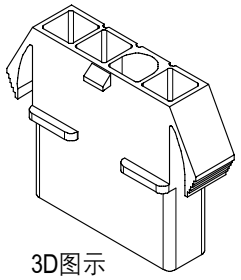

3D图示

| Poles | Part No. | Description | DIM=A | DIM=B |
|---|---|---|---|---|
| 2 | C6202-H02 | L6.2-2A | 6.20 | 13.20 |
| 3 | C6202-H03 | L6.2-3A | 12.40 | 19.40 |
| 4 | C6202-H04 | L6.2-4A | 18.60 | 25.60 |

| LHE® 浙江联和电子有限公司 | | | |
|---|---|---|---|
| 品名 | L6.2-A | 比例 | 5 : 4 |
| 料号 | C6202-H | 未注公差(mm) | |
| 图号 | LHE\GC-8 | >0~3 | ±0.12 |
| 材料 | Nylon 66 UL94V-0/V-2 | >3~18 | ±0.15 |
| 制图 | 王天2024-05-16 | >18~50 | ±0.3 |
| 审核 | 天琴2024-05-16 | >50~120 | ±0.5 |
| 批准 | 季育文2024-05-16 | X° | ±3° |
| 视角 | | X.X° | ±0.5° |