名　　称	材　　料	图　　号	附　　注
端子 Terminal	Phosphor Bronze	LHE\GC-10	

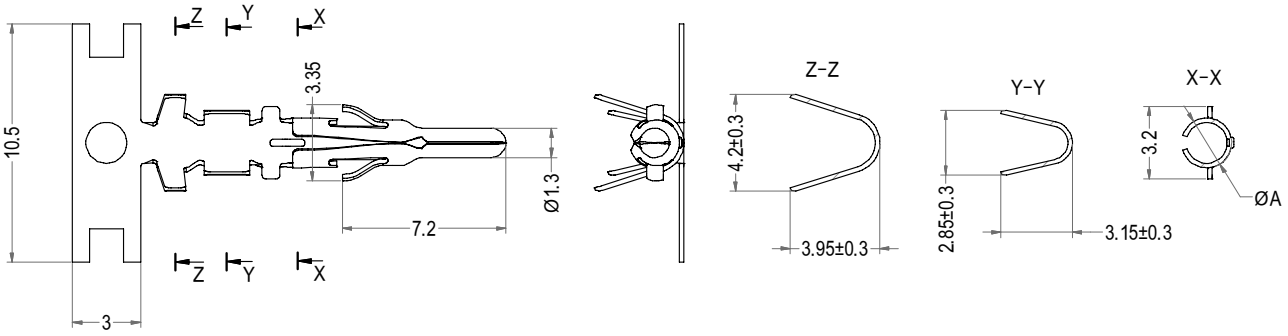

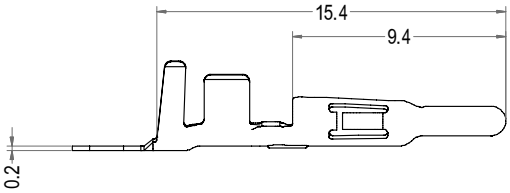

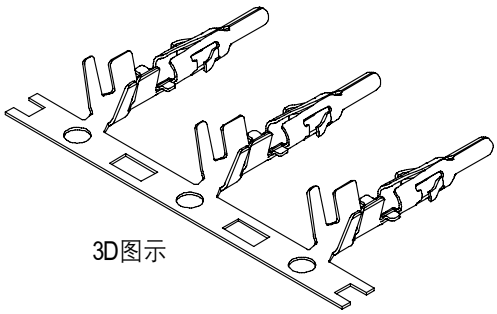

3D图示

Part No.	Description	A	Finish	Qty/reel
C4504-TP	小EL-AT11	2.2	Tin	4,000pcs
C4504-T12P	小EL-AT12	2.32	Tin	4,000pcs

LHE® 浙江联和电子有限公司			
品名	小EL-AT	比例	3 : 1
料号	C4504-TP	未注公差(mm)	
图号	LHE\GC-10	>0~3	±0.12
材料	Phosphor Bronze	>3~18	±0.15
制图	王天 2024-05-15	>18~50	±0.3
审核	天琴 2024-05-15	>50~120	±0.5
批准	季育文 2024-05-15	X°	±3°
视角		X.X°	±0.5°