名　　称	材　　料	图　　号	附　　注
基座 Housing	Nylon 66 UL94V-0	LHE\GC-8	White(白色)

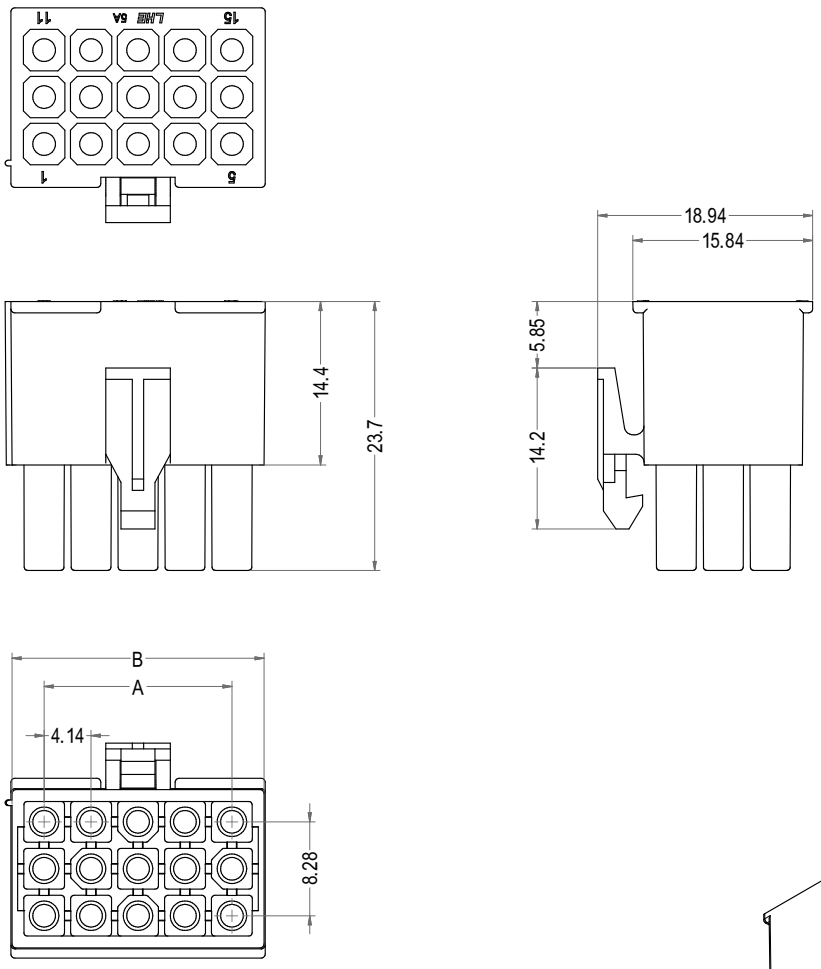

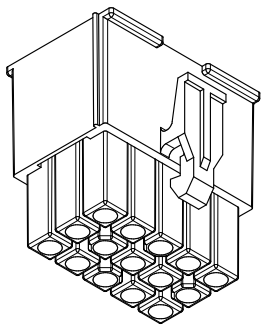

3D图示

Poles	Part No.	Description	DIM=A	DIM=B
3	C4141-H01X3	FL-3X1Y	/	5.66
9	C4141-H03X3	FL-3X3Y	8.28	13.94
12	C4141-H04X3	FL-3X4Y	12.42	18.08
15	C4141-H05X3	FL-3X5Y	16.56	22.22

浙江联和电子有限公司			
品名	FL-3XNY	比例	3 : 2
料号	C4141-HNX3	未注公差(mm)	
图号	LHE\GC-8	>0~3	±0.12
材料	Nylon 66 UL94V-0	>3~18	±0.15
制图	吴瑞金 2022-10-25	>18~50	±0.3
审核	陈浙海 2022-10-25	>50~120	±0.5
批准	季育文 2022-10-25	X°	±3°
视角		X.X°	±0.5°