名　　称	材　　料	图　　号	附　　注
基座 Housing	Nylon 66 UL94V-0	LHE\GC-11	White(白色)

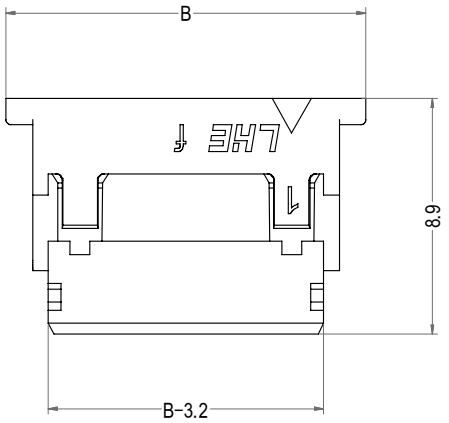

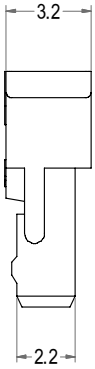

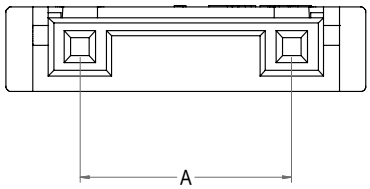

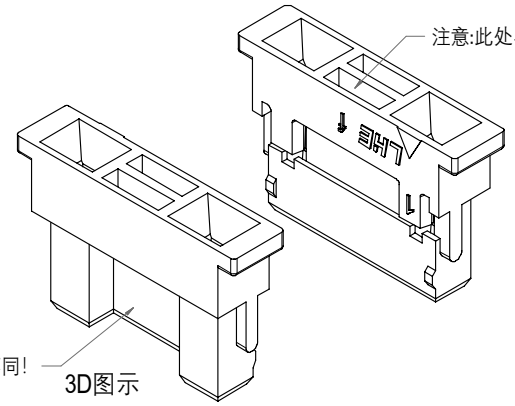

3D图示

LHE® 浙江联和电子有限公司			
品名	BH4.0-YB	比例	7 : 2
料号	C4002-HB	未注公差(mm)	
图号	LHE\GC-11	>0~3	±0.12
材料	Nylon 66 UL94V-0	>3~18	±0.15
制图	王 天 2024-02-29	>18~50	±0.3
审核	天琴2024-02-29	>50~120	±0.5
批准	季育文2024-02-29	X°	±3°
视角		X.X°	±0.5°

Poles	Part No.	Description	DIM=A	DIM=B
3	C4002-HB03	BH4.0-3YB	8.00	13.60