BH4.0型连接器承认书图面

名　　称	材　　料	图　　号	附　　注
端子 Terminal	Phosphor Bronze	LHE\GC-9	

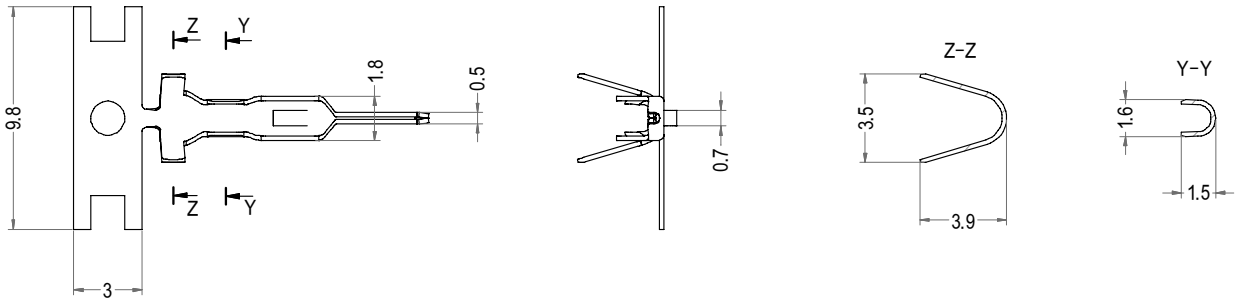

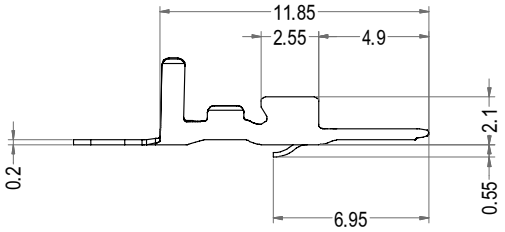

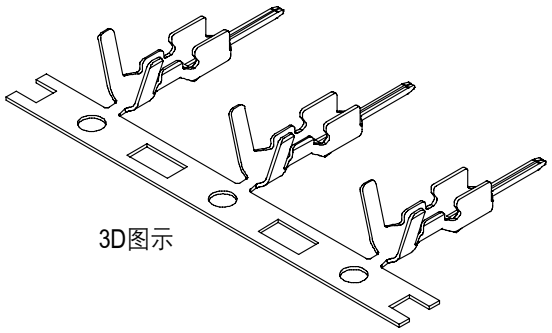

Part No.	Description	Finish	Qty/reel
C4001-TP	BH4.0-AT11	Tin	4,500pcs

LHE® 浙江联和电子有限公司			
品名	BH4.0-AT	比例	3 : 1
料号	C4001-TP	未注公差(mm)	
图号	LHE\GC-9	>0~3	±0.12
材料	Phosphor Bronze	>3~18	±0.15
制图	王天 2024-03-01	>18~50	±0.3
审核	天琴 2024-03-01	>50~120	±0.5
批准	季育文 2024-03-01	X°	±3°
视角		X.X°	±0.5°