A4205型连接器承认书图面

名　　称	材　　料	图　　号	附　　注
端子 Terminal	Phosphor Bronze	LHE\GC-14	

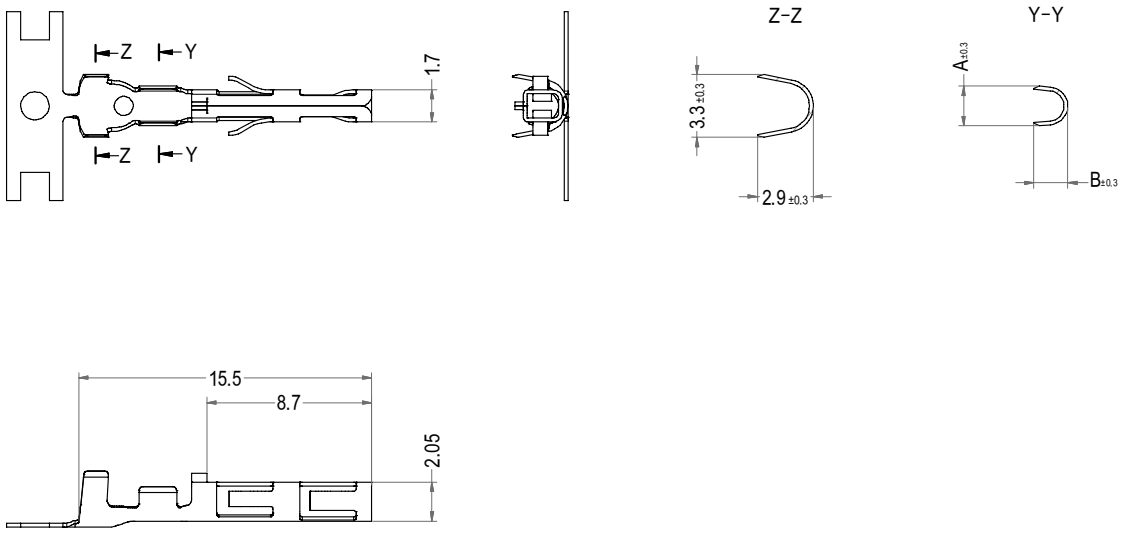

技术要求:
1、此产品为先冲后镀

Prat No.	Descripiption	A	B	Wire Range	Finish	Qty/reel
A4205-TP	A4205-T11	2.10	1.80	AWG #22 to #20	Tin	5000pcs
A4205-T12P	A4205-T12	1.60	1.50	AWG #24 to #22	Tin	5000pcs
A4205-T13P	A4205-T13	2.10	2.00	AWG #20 to #18	Tin	5000pcs

LHE® 浙江联和电子有限公司			
品名	A4205-T	比例	5 : 2
料号	A4205-TP	未注公差(mm)	
图号	LHE\GC-14	>0~3	±0.12
材料	Phosphor Bronze	>3~18	±0.15
制图	石 娟 2024-03-14	>18~50	±0.3
审核	天琴 2024-03-14	>50~120	±0.5
批准	季育文 2024-03-14	X°	±3°
视角		X.X°	±0.5°