A4203型连接器承认书图面

名　　称	材　　料	图　　号	附　　注
端子 Terminal	Phosphor Bronze	LHE\GC-10	

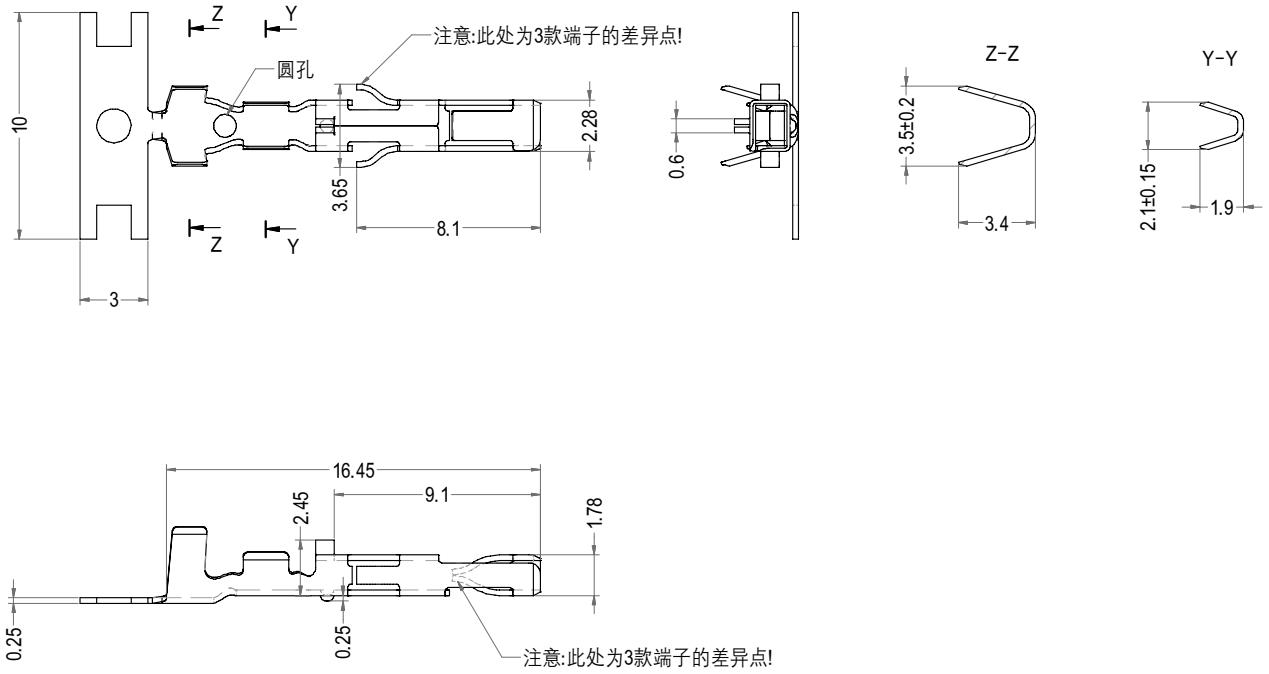

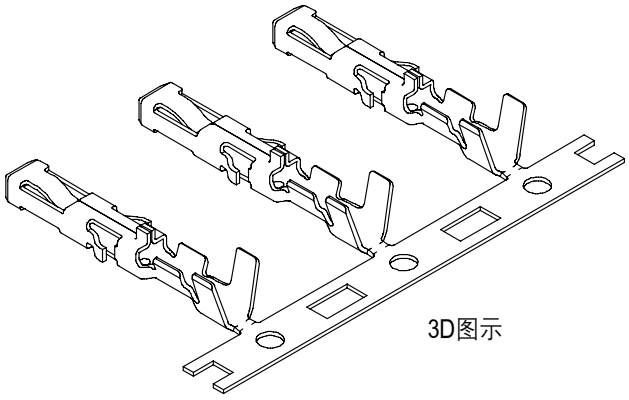

Part No.	Description	Wire Range	Finish	Qty/reel
A4203-T32P	A4203-T32	AWG #28 to #22	Tin	5,000pcs

LHE® 浙江联和电子有限公司			
品名	A4203-T32	比例	3 : 1
料号	A4203-T32P	未注公差(mm)	
图号	LHE\GC-10	>0~3	±0.12
材料	Phosphor Bronze	>3~18	±0.15
制图	王天2024-04-18	>18~50	±0.3
审核	天琴2024-04-18	>50~120	±0.5
批准	季育文2024-04-18	X°	±3°
视角		X.X°	±0.5°