VH型连接器承认书图面

名　　称	材　　料	数量	图　　号	附　　注
基座 Housing	Nylon 66 UL94V-0	1	LHE\GC-44	White(白色)
针 Wafer	黄铜镀锡 Brass Tin	N		

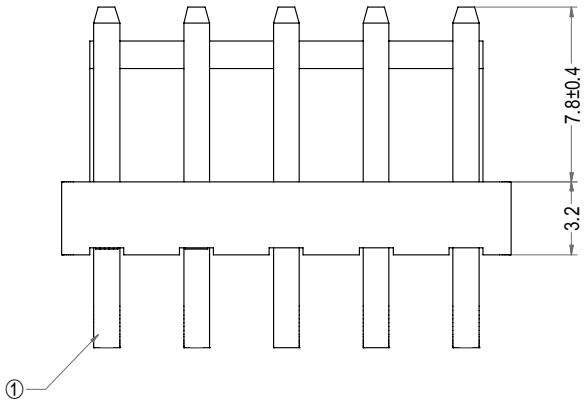

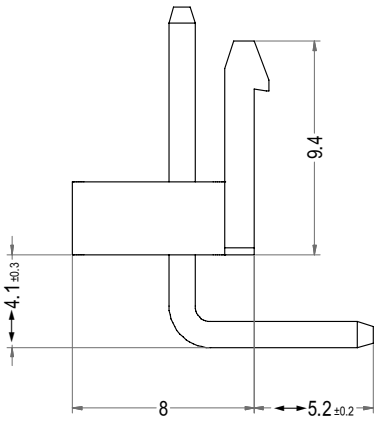

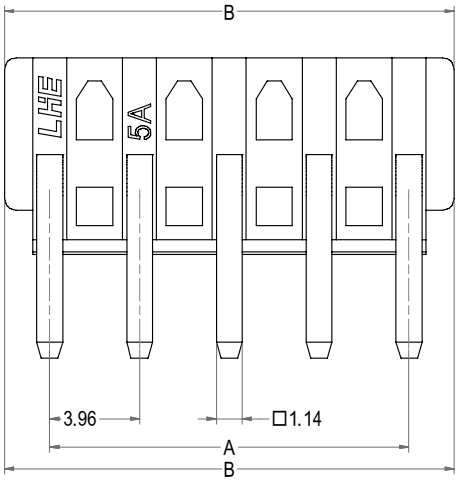

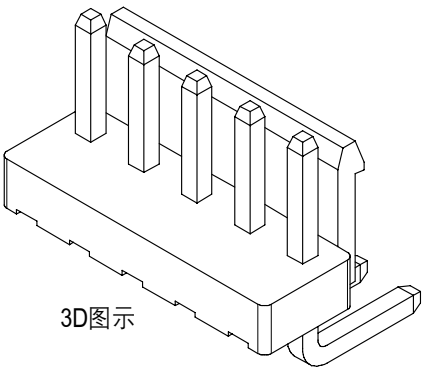

3D图示

Poles	Part No.	Description	DIM=A	DIM=B
2	A3963-WRG02	VH-2AWG反弯	3.96	7.92
3	A3963-WRG03	VH-3AWG反弯	7.92	11.88
4	A3963-WRG04	VH-4AWG反弯	11.88	15.84
5	A3963-WRG05	VH-5AWG反弯	15.84	19.80
6	A3963-WRG06	VH-6AWG反弯	19.80	23.76
7	A3963-WRG07	VH-7AWG反弯	23.76	27.72
8	A3963-WRG08	VH-8AWG反弯	27.72	31.68
9	A3963-WRG09	VH-9AWG反弯	31.68	35.64
10	A3963-WRG10	VH-10AWG反弯	35.64	39.60
11	A3963-WRG11	VH-11AWG反弯	39.60	43.56
12	A3963-WRG12	VH-12AWG反弯	43.56	47.52
13	A3963-WRG13	VH-13AWG反弯	47.52	51.48
14	A3963-WRG14	VH-14AWG反弯	51.48	55.44
15	A3963-WRG15	VH-15AWG反弯	55.44	59.40
16	A3963-WRG16	VH-16AWG反弯	59.40	63.36

LHE® 浙江联和电子有限公司			
品名	VH-AWG反弯	比例	3 : 1
料号	A3963-WRG	未注公差(mm)	
图号	LHE\GC-44	>0~3	±0.12
材料	Nylon 66 UL94V-0	>3~18	±0.15
制图	王天2024-05-13	>18~50	±0.3
审核	天琴2024-05-13	>50~120	±0.5
批准	季育文2024-05-13	X°	±3°
视角		X.X°	±0.5°