VH型连接器承认书图面

名　　称	材　　料	数量	图　　号	附　　注
基座 Housing	Nylon 66 UL94V-0	1	LHE\GC-43	White(白色)
针 Wafer	黄铜镀锡 Brass Tin	N		

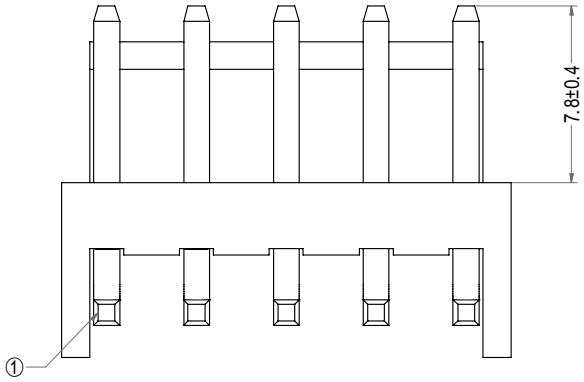

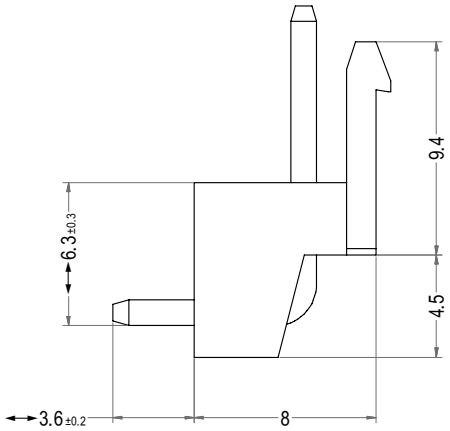

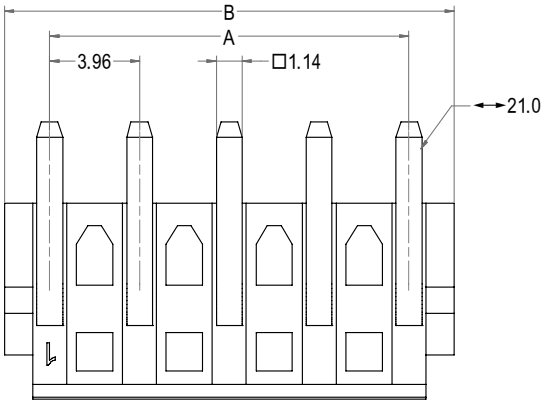

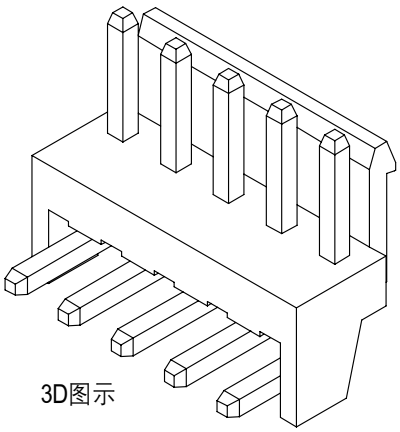

3D图示

Poles	Part No.	Description	DIM=A	DIM=B
2	A3963-WRF02	VH-2AWGD	3.96	7.92
3	A3963-WRF03	VH-3AWGD	7.92	11.88
4	A3963-WRF04	VH-4AWGD	11.88	15.84
5	A3963-WRF05	VH-5AWGD	15.84	19.80
6	A3963-WRF06	VH-6AWGD	19.80	23.76
7	A3963-WRF07	VH-7AWGD	23.76	27.72
8	A3963-WRF08	VH-8AWGD	27.72	31.68
9	A3963-WRF09	VH-9AWGD	31.68	35.64
10	A3963-WRF10	VH-10AWGD	35.64	39.60
11	A3963-WRF11	VH-11AWGD	39.60	43.56
12	A3963-WRF12	VH-12AWGD	43.56	47.52
13	A3963-WRF13	VH-13AWGD	47.52	51.48
14	A3963-WRF14	VH-14AWGD	51.48	55.44
15	A3963-WRF15	VH-15AWGD	55.44	59.40
16	A3963-WRF16	VH-16AWGD	59.40	63.36

LHE® 浙江联和电子有限公司			
品名	VH-AWGD	比例	3 : 1
料号	A3963-WRF	未注公差(mm)	
图号	LHE\GC-43	>0~3	±0.12
材料	Nylon 66 UL94V-0	>3~18	±0.15
制图	王天2024-05-13	>18~50	±0.3
审核	天琴2024-05-13	>50~120	±0.5
批准	季育文2024-05-13	X°	±3°
视角		X.X°	±0.5°