VH型连接器承认书图面

名　　称	材　　料	数量	图　　号	附　　注
基座 Housing	Nylon 66 UL94V-0	1	LHE\GC-35	White(白色)
针 Wafer	黄铜镀锡 Brass Tin	N		

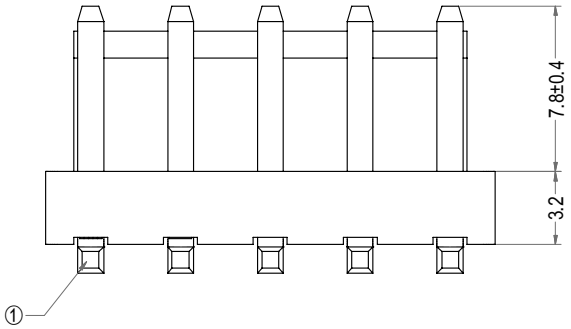

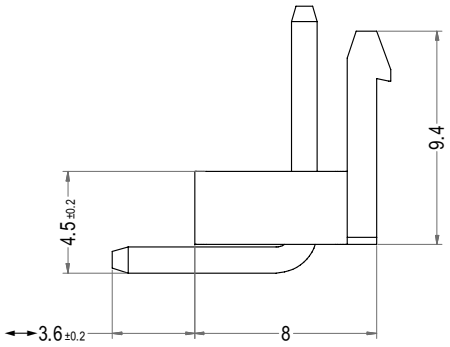

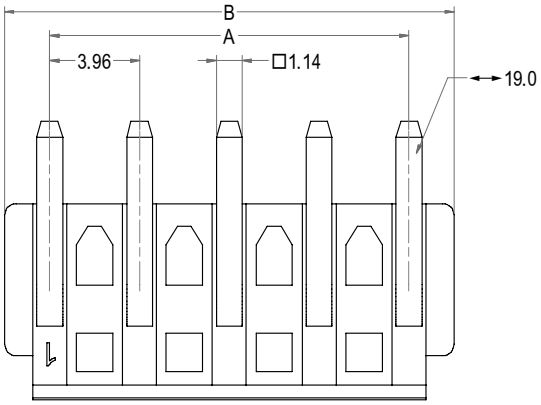

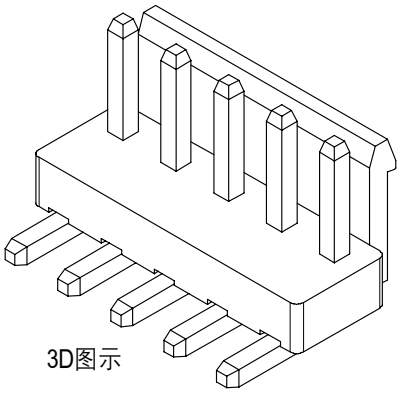

3D图示

Poles	Part No.	Description	DIM=A	DIM=B
2	A3963-WRB02	VH-2AW	3.96	7.92
3	A3963-WRB03	VH-3AW	7.92	11.88
4	A3963-WRB04	VH-4AW	11.88	15.84
5	A3963-WRB05	VH-5AW	15.84	19.80
6	A3963-WRB06	VH-6AW	19.80	23.76
7	A3963-WRB07	VH-7AW	23.76	27.72
8	A3963-WRB08	VH-8AW	27.72	31.68
9	A3963-WRB09	VH-9AW	31.68	35.64
10	A3963-WRB10	VH-10AW	35.64	39.60
11	A3963-WRB11	VH-11AW	39.60	43.56
12	A3963-WRB12	VH-12AW	43.56	47.52
13	A3963-WRB13	VH-13AW	47.52	51.48
14	A3963-WRB14	VH-14AW	51.48	55.44
15	A3963-WRB15	VH-15AW	55.44	59.40
16	A3963-WRB16	VH-16AW	59.40	63.36

LHE® 浙江联和电子有限公司			
品名	VH-AW	比例	3 : 1
料号	A3963-WRB	未注公差(mm)	
图号	LHE\GC-35	>0~3	±0.12
材料	Nylon 66 UL94V-0	>3~18	±0.15
制图	王天2024-05-13	>18~50	±0.3
审核	天琴2024-05-13	>50~120	±0.5
批准	季育文2024-05-13	X°	±3°
视角		X.X°	±0.5°