VH型连接器承认书图面

名　　称	材　　料	图　　号	附　　注
基座 Housing	Nylon 66 UL94V-0	LHE\GC-19	White(白色)

REV	修订记录	修订日期
1	优化胶壳尺寸	2023/4/4

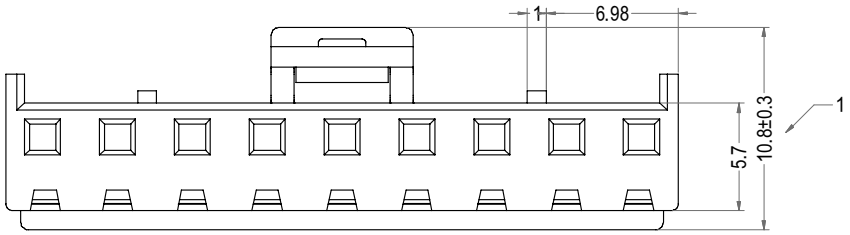

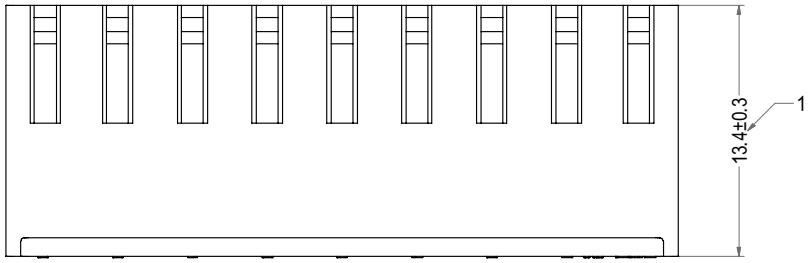

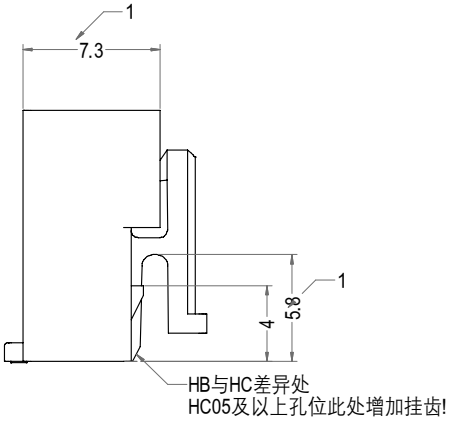

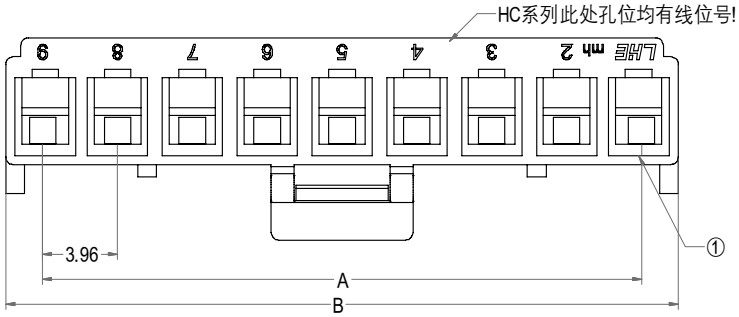

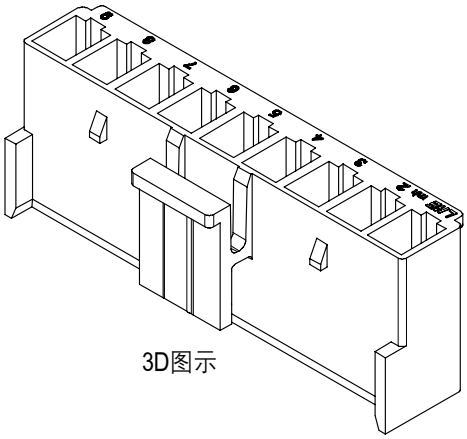

3D图示

Poles	Part No.	Description	DIM=A	DIM=B
9	A3963-HD09	VHD-9Y	31.68	35.58

LHE® 浙江联和电子有限公司			
品名	VHD-Y	比例	5 : 2
料号	A3963-HD	未注公差(mm)	
图号	LHE\GC-19	>0~3	±0.12
材料	Nylon 66 UL94V-0	>3~18	±0.15
制图	王天2024-05-13	>18~50	±0.3
审核	天琴2024-05-13	>50~120	±0.5
批准	季育文2024-05-13	X°	±3°
视角		X.X°	±0.5°