名　　称	材　　料	数量	图　　号	附　　注
基座 Housing	Nylon 66 UL94V-0	1	LHE\GC-49	White(白色)
针 Wafer	黄铜镀锡 Brass Tin	N		

4P~NP

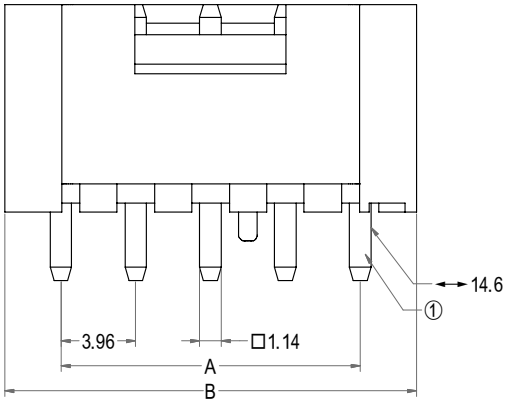

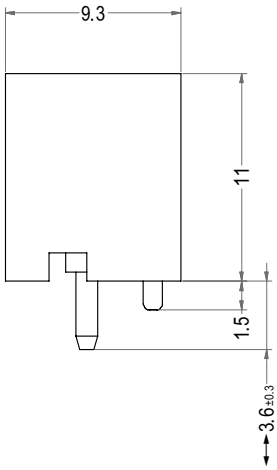

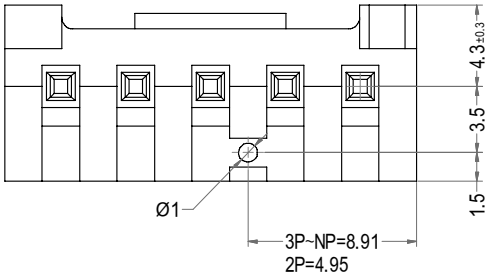

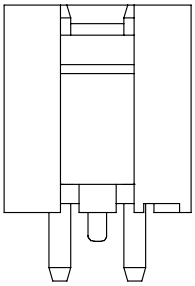

2P

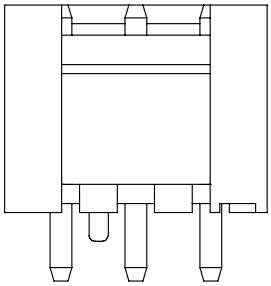

3P

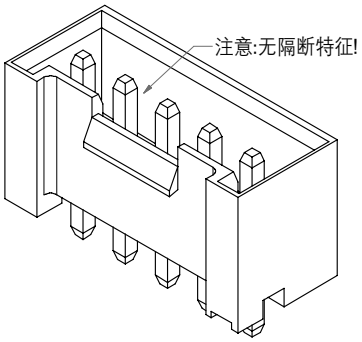

3D图示

Poles	Part No.	Description	DIM=A	DIM=B
2	A3963-DBWVB02	VH-2ADB全包	3.96	9.90
3	A3963-DBWVB03	VH-3ADB全包	7.92	13.86
4	A3963-DBWVB04	VH-4ADB全包	11.88	17.82
5	A3963-DBWVB05	VH-5ADB全包	15.84	21.78
6	A3963-DBWVB06	VH-6ADB全包	19.80	25.74
7	A3963-DBWVB07	VH-7ADB全包	23.76	29.70
8	A3963-DBWVB08	VH-8ADB全包	27.72	33.66
9	A3963-DBWVB09	VH-9ADB全包	31.68	37.62
10	A3963-DBWVB10	VH-10ADB全包	35.64	41.58
11	A3963-DBWVB11	VH-11ADB全包	39.60	45.54
12	A3963-DBWVB12	VH-12ADB全包	43.56	49.50
13	A3963-DBWVB13	VH-13ADB全包	47.52	53.46
14	A3963-DBWVB14	VH-14ADB全包	51.48	57.42
15	A3963-DBWVB15	VH-15ADB全包	55.44	61.38

LHE® 浙江联和电子有限公司			
品名	VH-ADB全包	比例	5 : 2
料号	A3963-DBWVB	未注公差(mm)	
图号	LHE\GC-49	>0~3	±0.12
材料	Nylon 66 UL94V-0	>3~18	±0.15
制图	王天2024-05-13	>18~50	±0.3
审核	天琴2024-05-13	>50~120	±0.5
批准	季育文2024-05-13	X°	±3°
视角		X.X°	±0.5°