VH型连接器承认书图面

名　　称	材　　料	数量	图　　号	附　　注
基座 Housing	Nylon 66 UL94V-0	1	LHE\GC-50	White(白色)
针 Wafer	黄铜镀锡 Brass Tin	N		

4P~NP

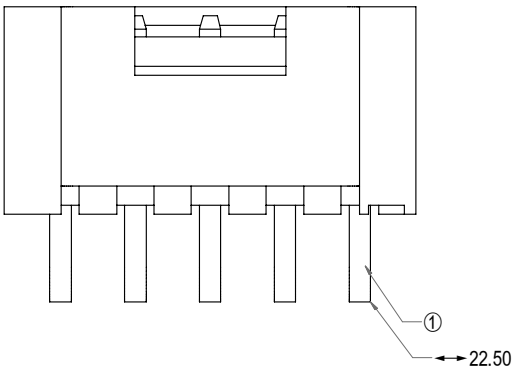

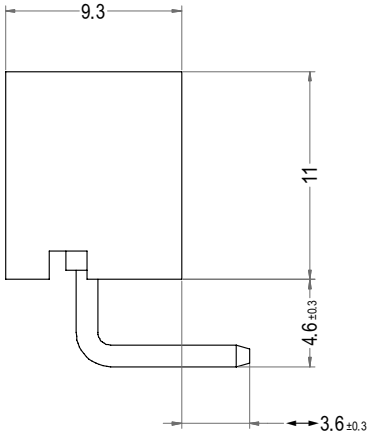

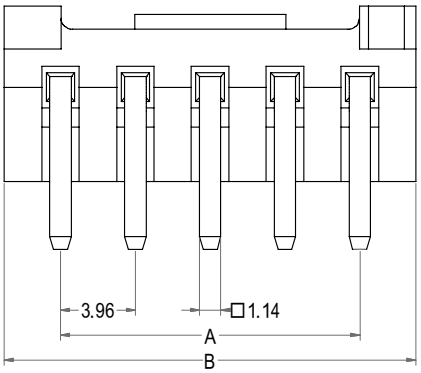

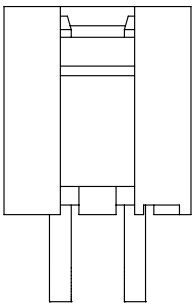

2P

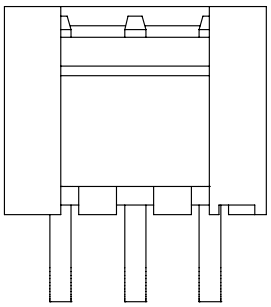

3P

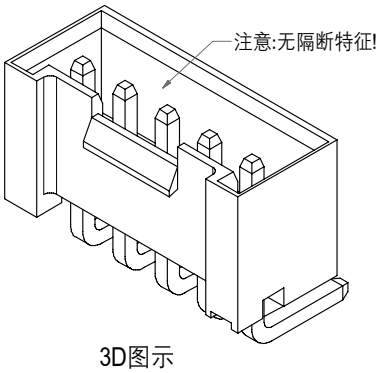

3D图示

Poles	Part No.	Description	DIM=A	DIM=B
2	A3963-BWR02	VH-2AWG全包	3.96	9.90
3	A3963-BWR03	VH-3AWG全包	7.92	13.86
4	A3963-BWR04	VH-4AWG全包	11.88	17.82
5	A3963-BWR05	VH-5AWG全包	15.84	21.78
6	A3963-BWR06	VH-6AWG全包	19.80	25.74
7	A3963-BWR07	VH-7AWG全包	23.76	29.70
8	A3963-BWR08	VH-8AWG全包	27.72	33.66
9	A3963-BWR09	VH-9AWG全包	31.68	37.62
10	A3963-BWR10	VH-10AWG全包	35.64	41.58
11	A3963-BWR11	VH-11AWG全包	39.60	45.54
12	A3963-BWR12	VH-12AWG全包	43.56	49.50
13	A3963-BWR13	VH-13AWG全包	47.52	53.46
14	A3963-BWR14	VH-14AWG全包	51.48	57.42
15	A3963-BWR15	VH-15AWG全包	55.44	61.38

LHE® 浙江联和电子有限公司			
品名	VH-AWG全包	比例	5 : 2
料号	A3963-BWR	未注公差(mm)	
图号	LHE\GC-50	>0~3	±0.12
材料	Nylon 66 UL94V-0	>3~18	±0.15
制图	王天2024-05-13	>18~50	±0.3
审核	天琴2024-05-13	>50~120	±0.5
批准	季育文2024-05-13	X°	±3°
视角		X.X°	±0.5°