# XHD型连接器承认书图面

| 名　　称 | 材　　料 | 数量 | 图　　号 | 附　　注 |
|---|---|---|---|---|
| 基座 Housing | Nylon 66 UL94V-0 | 1 | LHE\GC-14 | White(白色) |
| 针 Wafer | 黄铜镀锡 Brass Tin | N | | |

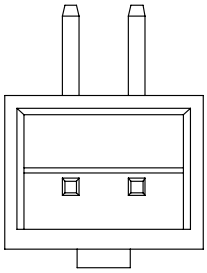

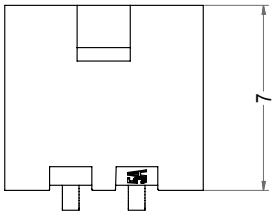


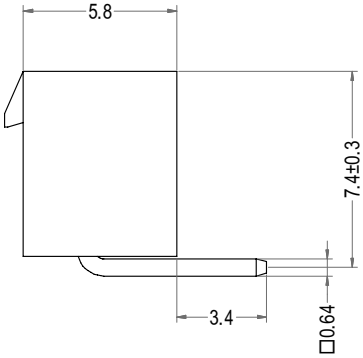


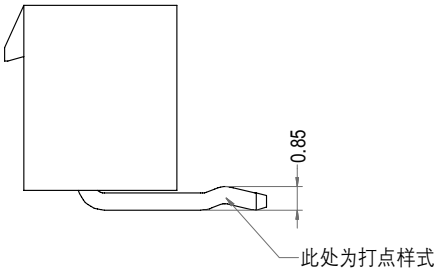


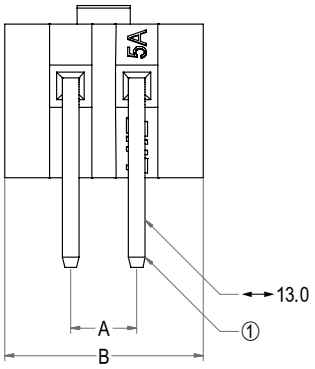


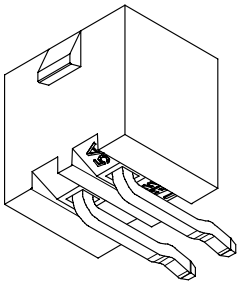

3D图示(打点样式)

| Poles | Part No.1 | Description 1 | Part No.2 | Description 2 | DIM=A | DIM=B |
|---|---|---|---|---|---|---|
| 2 | A2507-WRB02-K | XHD-2AW全包打点 | A2507-WRB02 | XHD-2AW全包 | 2.50 | 7.50 |

| LHE® 浙江联和电子有限公司 | | | |
|---|---|---|---|
| 品名 | XHD-AW全包 | 比例 | 7 : 2 |
| 料号 | A2507-WRB | 未注公差(mm) | |
| 图号 | LHE\GC-14 | >0~3 | ±0.12 |
| 材料 | Nylon 66 UL94V-0 | >3~18 | ±0.15 |
| 制图 | 王天2024-05-13 | >18~50 | ±0.3 |
| 审核 | 天琴2024-05-13 | >50~120 | ±0.5 |
| 批准 | 季育文2024-05-13 | X° | ±3° |
| 视角 | | X.X° | ±0.5° |