名　　称	材　　料	数量	图　　号	附　　注
基座 Housing	Nylon 66 UL94V-0	1	LHE\GC-12	White(白色)
针 Wafer	黄铜镀锡 Brass Tin	N		

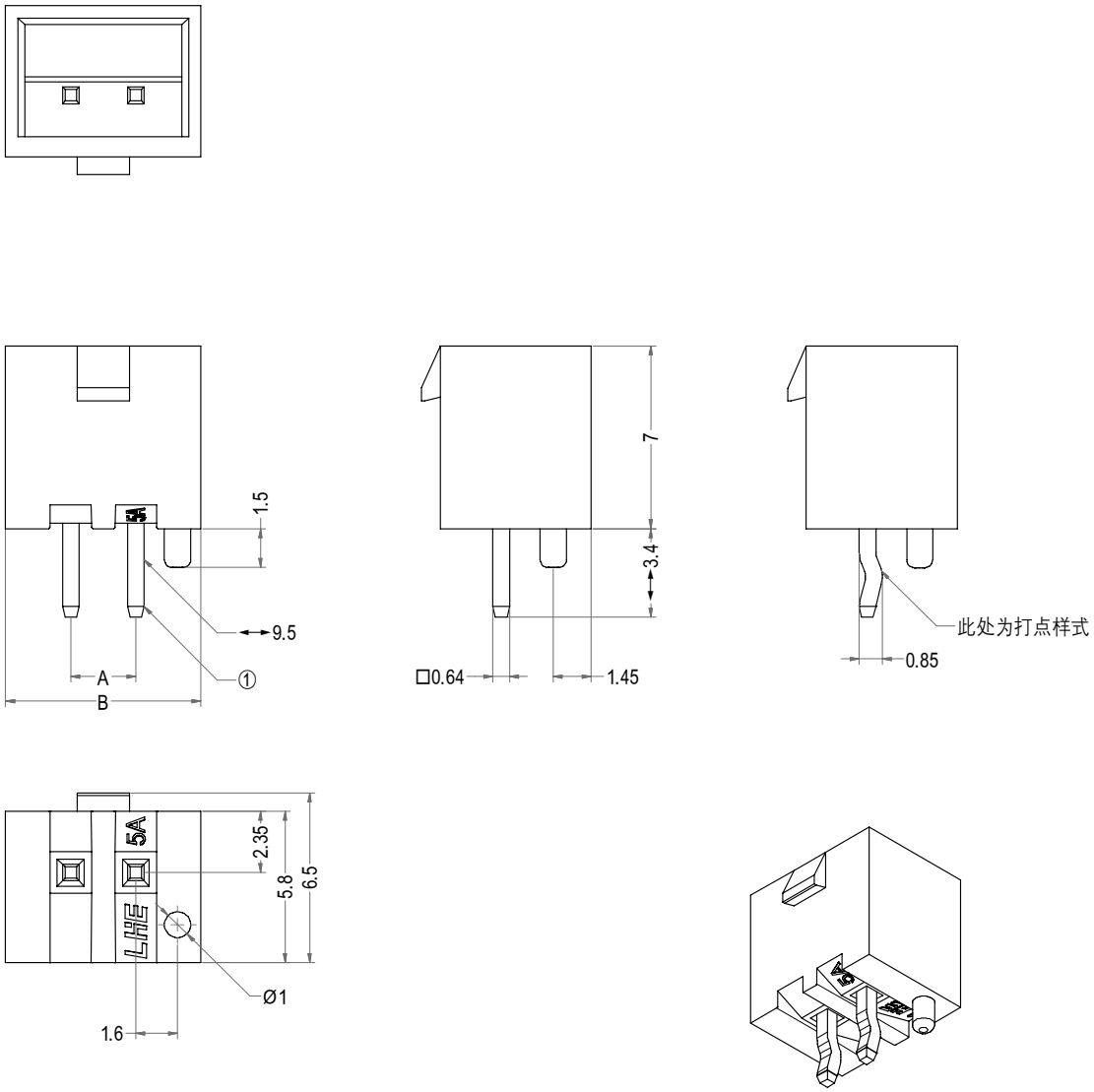

3D图示(打点样式)

LHE® 浙江联和电子有限公司			
品名	XHD-AD全包	比例	7 : 2
料号	A2507-DBWV	未注公差(mm)	
图号	LHE\GC-12	>0~3	±0.12
材料	Nylon 66 UL94V-0	>3~18	±0.15
制图	王天2024-05-13	>18~50	±0.3
审核	天琴2024-05-13	>50~120	±0.5
批准	季育文2024-05-13	X°	±3°
视角		X.X°	±0.5°

Poles	Part No.1	Description 1	Part No.2	Description 2	DIM=A	DIM=B
2	A2507-DBWV02-K	XHD-2AD全包打点	A2507-DBWV02	XHD-2AD全包	2.50	7.50