XHB型连接器承认书图面

名　　称	材　　料	数量	图　　号	附　　注
基座 Housing	LCP	1	LHE\GC-68	Beige(米黄色)
针 Wafer	黄铜镀锡 Brass Tn	N		
焊片 Solder pad	黄铜镀锡 Brass Tn	2		
CAP	LCP	1		Beige(米黄色)

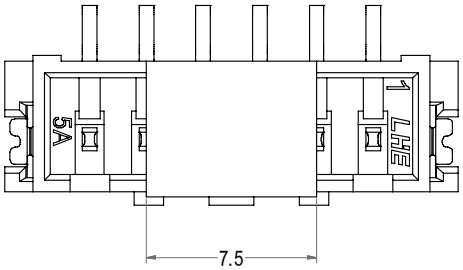

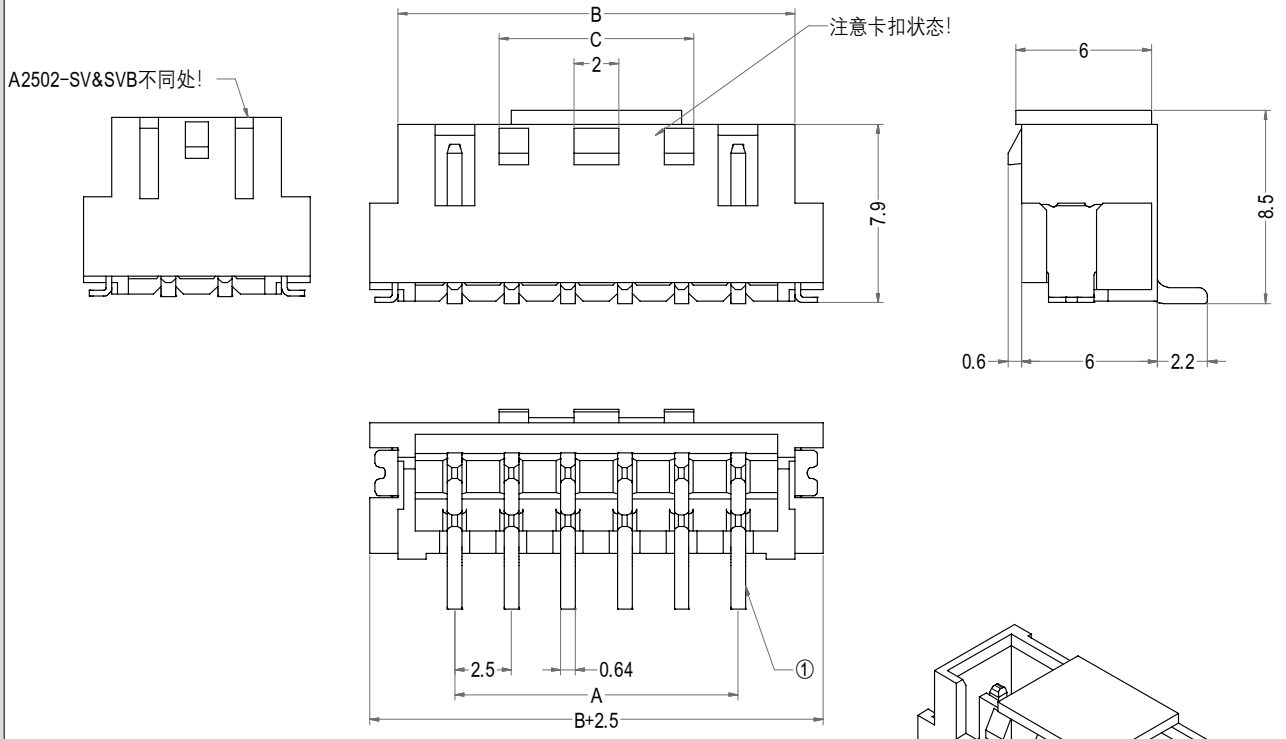

Poles	Part No.	Description	DIM=A	DIM=B	DIM=C
2	A2502-SV02	XHB-2AB	2.50	7.50	1.00
3	A2502-SV03	XHB-3AB	5.00	10.00	1.20
4	A2502-SV04	XHB-4AB	7.50	12.50	2.00
5	A2502-SV05	XHB-5AB	10.00	15.00	2.00
6	A2502-SV06	XHB-6AB	12.50	17.50	8.60
7	A2502-SV07	XHB-7AB	15.00	20.00	11.10
8	A2502-SV08	XHB-8AB	17.50	22.50	13.60
9	A2502-SV09	XHB-9AB	20.00	25.00	16.10
10	A2502-SV10	XHB-10AB	22.50	27.50	18.60
11	A2502-SV11	XHB-11AB	25.00	30.00	21.10
12	A2502-SV12	XHB-12AB	27.50	32.50	23.60
13	A2502-SV13	XHB-13AB	30.00	35.00	26.10
14	A2502-SV14	XHB-14AB	32.50	37.50	28.60
15	A2502-SV15	XHB-15AB	35.00	40.00	31.10
16	A2502-SV16	XHB-16AB	37.50	42.50	33.60
17	A2502-SV17	XHB-17AB	40.00	45.00	36.10
18	A2502-SV18	XHB-18AB	42.50	47.50	38.60
19	A2502-SV19	XHB-19AB	45.00	50.00	41.10
20	A2502-SV20	XHB-20AB	47.50	52.50	43.60

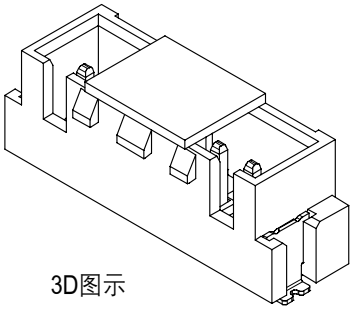

3D图示

LHE® 浙江联和电子有限公司			
品名	XHB-AB	比例	3 : 1
料号	A2502-SV	未注公差(mm)	
图号	LHE\GC-68	>0~3	±0.12
材料	LCP	>3~18	±0.15
制图	王天 2024-04-08	>18~50	±0.3
审核	天琴 2024-04-08	>50~120	±0.5
批准	季育文 2024-04-08	X°	±3°
视角		X.X°	±0.5°