名　　称	材　　料	数量	图　　号	附　　注
基座 Housing	LCP	1	LHE\GC-71	Beige(米黄色)
针 Wafer	黄铜镀锡 Brass Tn	N		
焊片 Solder pad	黄铜镀锡 Brass Tn	2		

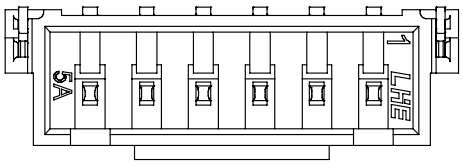

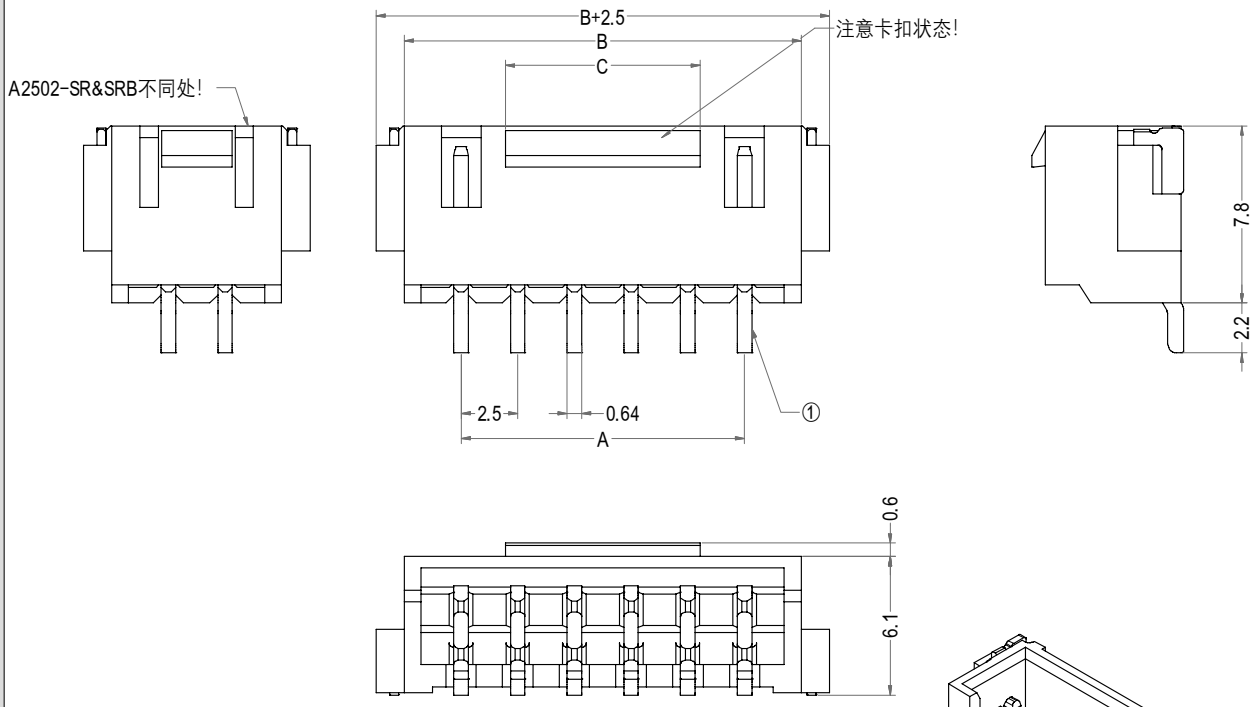

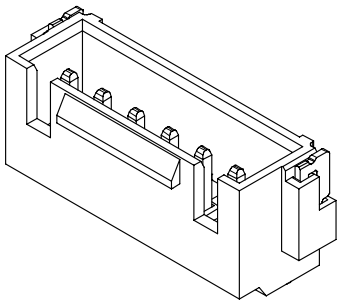

3D图示

Poles	Part No.	Description	DIM=A	DIM=B	DIM=C
2	A2502-SRB02	XHB-2AWBB	2.50	7.50	3.10
3	A2502-SRB03	XHB-3AWBB	5.00	10.00	3.10
4	A2502-SRB04	XHB-4AWBB	7.50	12.50	3.70
5	A2502-SRB05	XHB-5AWBB	10.00	15.00	6.20
6	A2502-SRB06	XHB-6AWBB	12.50	17.50	8.60
7	A2502-SRB07	XHB-7AWBB	15.00	20.00	11.10
8	A2502-SRB08	XHB-8AWBB	17.50	22.50	13.60
9	A2502-SRB09	XHB-9AWBB	20.00	25.00	16.10
10	A2502-SRB10	XHB-10AWBB	22.50	27.50	18.60
11	A2502-SRB11	XHB-11AWBB	25.00	30.00	21.10
12	A2502-SRB12	XHB-12AWBB	27.50	32.50	23.60
13	A2502-SRB13	XHB-13AWBB	30.00	35.00	26.10
14	A2502-SRB14	XHB-14AWBB	32.50	37.50	28.60
15	A2502-SRB15	XHB-15AWBB	35.00	40.00	31.10
16	A2502-SRB16	XHB-16AWBB	37.50	42.50	33.60
17	A2502-SRB17	XHB-17AWBB	40.00	45.00	36.10
18	A2502-SRB18	XHB-18AWBB	42.50	47.50	38.60
19	A2502-SRB19	XHB-19AWBB	45.00	50.00	41.10
20	A2502-SRB20	XHB-20AWBB	47.50	52.50	43.60

LHE® 浙江联和电子有限公司			
品名	XHB-AWBB	比例	3 : 1
料号	A2502-SRB	未注公差(mm)	
图号	LHE\GC-71	>0~3	±0.12
材料	LCP	>3~18	±0.15
制图	王天2024-04-08	>18~50	±0.3
审核	天琴2024-04-08	>50~120	±0.5
批准	季育文2024-04-08	X°	±3°
视角		X.X°	±0.5°