XHB型连接器承认书图面

名　　称	材　　料	数量	图　　号	附　　注
基座 Housing	LCP	1	LHE\GC-70	Beige(米黄色)
针 Wafer	黄铜镀锡 Brass Tn	N		
焊片 Solder pad	黄铜镀锡 Brass Tn	2		

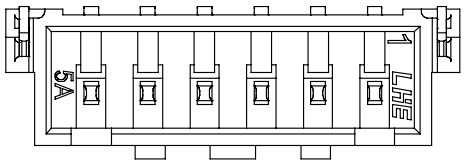

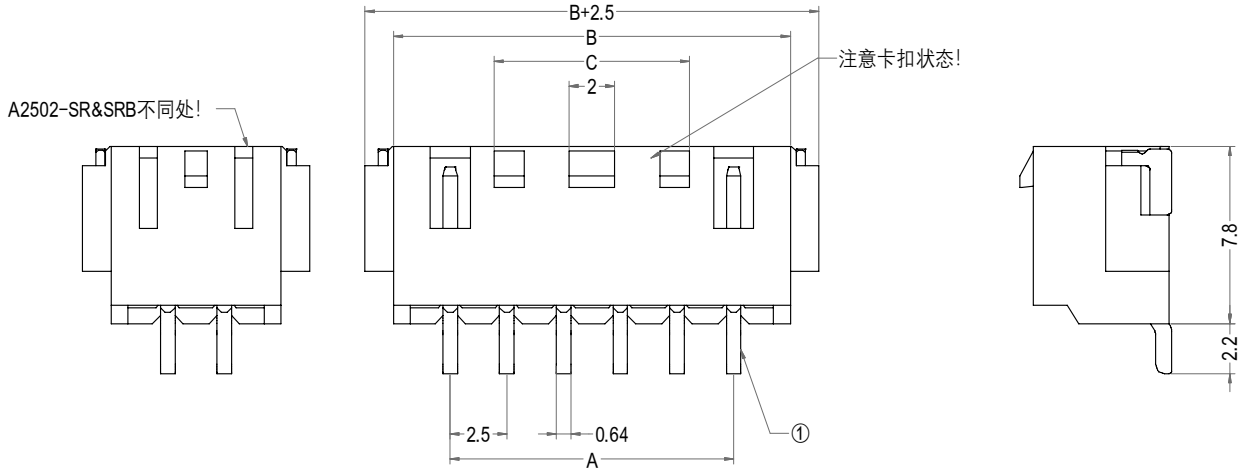

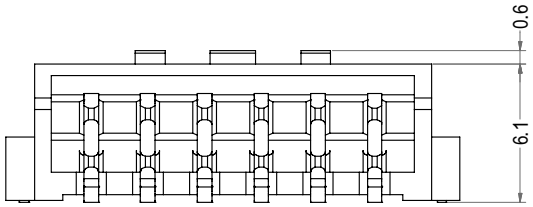

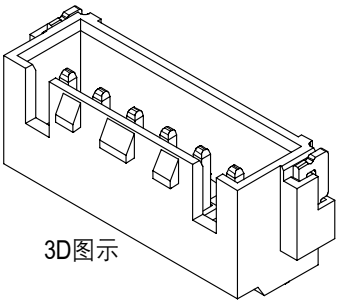

3D图示

Poles	Part No.	Description	DIM=A	DIM=B	DIM=C
2	A2502-SR02	XHB-2AWB	2.50	7.50	1.00
3	A2502-SR03	XHB-3AWB	5.00	10.00	1.20
4	A2502-SR04	XHB-4AWB	7.50	12.50	2.00
5	A2502-SR05	XHB-5AWB	10.00	15.00	2.00
6	A2502-SR06	XHB-6AWB	12.50	17.50	8.60
7	A2502-SR07	XHB-7AWB	15.00	20.00	11.10
8	A2502-SR08	XHB-8AWB	17.50	22.50	13.60
9	A2502-SR09	XHB-9AWB	20.00	25.00	16.10
10	A2502-SR10	XHB-10AWB	22.50	27.50	18.60
11	A2502-SR11	XHB-11AWB	25.00	30.00	21.10
12	A2502-SR12	XHB-12AWB	27.50	32.50	23.60
13	A2502-SR13	XHB-13AWB	30.00	35.00	26.10
14	A2502-SR14	XHB-14AWB	32.50	37.50	28.60
15	A2502-SR15	XHB-15AWB	35.00	40.00	31.10
16	A2502-SR16	XHB-16AWB	37.50	42.50	33.60
17	A2502-SR17	XHB-17AWB	40.00	45.00	36.10
18	A2502-SR18	XHB-18AWB	42.50	47.50	38.60
19	A2502-SR19	XHB-19AWB	45.00	50.00	41.10
20	A2502-SR20	XHB-20AWB	47.50	52.50	43.60

LHE® 浙江联和电子有限公司			
品名	XHB-AWB	比例	3 : 1
料号	A2502-SR	未注公差(mm)	
图号	LHE\GC-70	>0~3	±0.12
材料	LCP	>3~18	±0.15
制图	王天 2024-04-08	>18~50	±0.3
审核	天琴 2024-04-08	>50~120	±0.5
批准	季育文 2024-04-08	X°	±3°
视角		X.X°	±0.5°