名　　称	材　　料	图　　号	附　　注
端子 Terminal	Phosphor Bronze	LHE\GC-3	

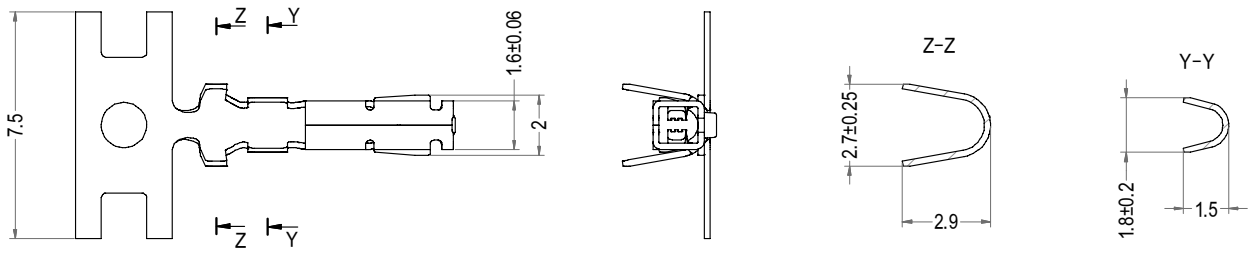

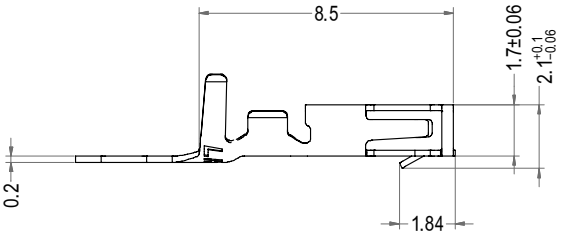

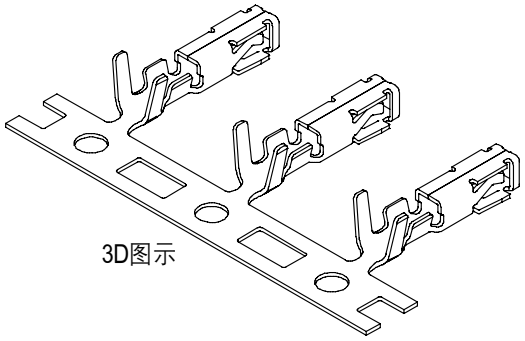

LHE® 浙江联和电子有限公司			
品名	XNI-T	比例	4 : 1
料号	A25011-T	未注公差(mm)	
图号	LHE\GC-3	>0~3	±0.12
材料	Phosphor Bronze	>3~18	±0.15
制图	王天2024-04-13	>18~50	±0.3
审核	天琴2024-04-13	>50~120	±0.5
批准	季育文2024-04-13	X°	±3°
视角		X.X°	±0.5°

Part No.	Description	Wire Range	Finish	Qty/reel
A25011-TP	XNI-T11	AWG #26 to #22	Tin	8,000pcs