名　　称	材　　料	数量	图　　号	附　　注
基座 Housing	Nylon 66 UL94V-0	1	LHE\GC-20	White(白色)
针 Wafer	黄铜镀锡 Brass Tin	N		

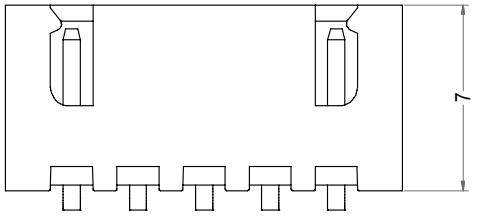

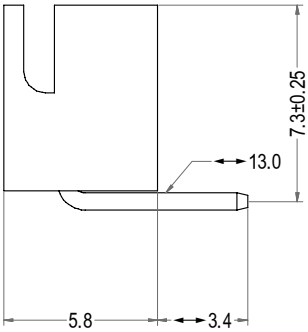

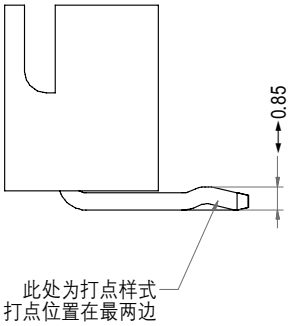

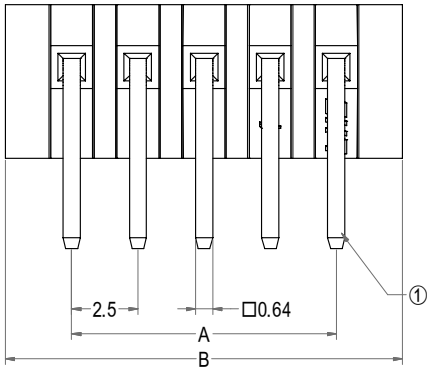

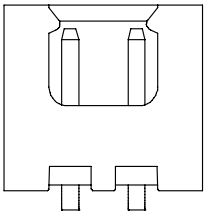

2P

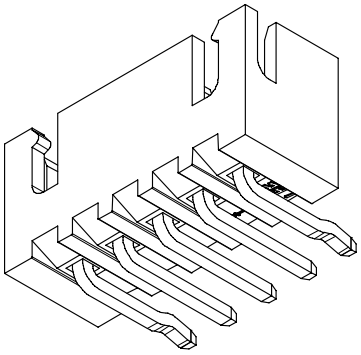

3D图示(打点样式)

Poles	Part No.1	Description 1	Part No.2	Description 2	DIM=A	DIM=B
2	A2501-WRB02-K	XH-2AW打点	A2501-WRB02	XH-2AW	2.50	7.50
3	A2501-WRB03-K	XH-3AW打点	A2501-WRB03	XH-3AW	5.00	10.00
4	A2501-WRB04-K	XH-4AW打点	A2501-WRB04	XH-4AW	7.50	12.50
5	A2501-WRB05-K	XH-5AW打点	A2501-WRB05	XH-5AW	10.00	15.00
6	A2501-WRB06-K	XH-6AW打点	A2501-WRB06	XH-6AW	12.50	17.50
7	A2501-WRB07-K	XH-7AW打点	A2501-WRB07	XH-7AW	15.00	20.00
8	A2501-WRB08-K	XH-8AW打点	A2501-WRB08	XH-8AW	17.50	22.50
9	A2501-WRB09-K	XH-9AW打点	A2501-WRB09	XH-9AW	20.00	25.00
10	A2501-WRB10-K	XH-10AW打点	A2501-WRB10	XH-10AW	22.50	27.50
--	-- --	-- --	-- --	-- --	--	--
17	A2501-WRB17-K	XH-17AW打点	A2501-WRB17	XH-17AW	40.00	45.00
18	A2501-WRB18-K	XH-18AW打点	A2501-WRB18	XH-18AW	42.50	47.50
19	A2501-WRB19-K	XH-19AW打点	A2501-WRB19	XH-19AW	45.00	50.00
20	A2501-WRB20-K	XH-20AW打点	A2501-WRB20	XH-20AW	47.50	52.50

LHE® 浙江联和电子有限公司			
品名	XH-AW	比例	7 : 2
料号	A2501-WRB	未注公差(mm)	
图号	LHE\GC-20	>0~3	±0.12
材料	Nylon 66 UL94V-0	>3~18	±0.15
制图	王天 2024-04-08	>18~50	±0.3
审核	天琴 2024-04-08	>50~120	±0.5
批准	季育文 2024-04-08	X°	±3°
视角		X.X°	±0.5°