名　　称	材　　料	图　　号	附　　注
基座 Housing	Nylon 66 UL94V-0	LHE\GC-10	White(白色)

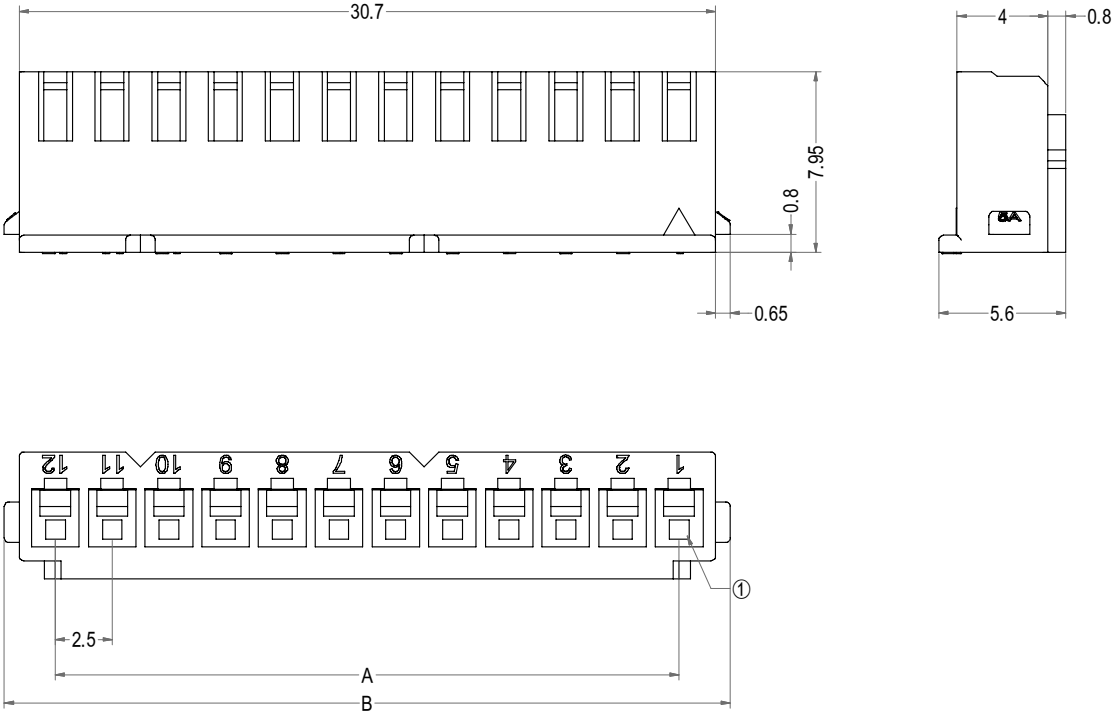

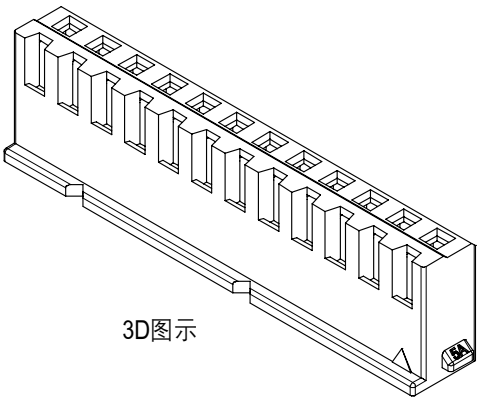

3D图示

Poles	Part No.	Description	DIM=A	DIM=B
2	A2501-HB02	XH-2YB	2.50	7.00
3	A2501-HB03	XH-3YB	5.00	9.50
4	A2501-HB04	XH-4YB	7.50	12.00
5	A2501-HB05	XH-5YB	10.00	14.50
6	A2501-HB06	XH-6YB	12.50	17.00
7	A2501-HB07	XH-7YB	15.00	19.50
8	A2501-HB08	XH-8YB	17.50	22.00
9	A2501-HB09	XH-9YB	20.00	24.50
10	A2501-HB10	XH-10YB	22.50	27.00
11	A2501-HB11	XH-11YB	25.00	29.50
12	A2501-HB12	XH-12YB	27.50	32.00
13	A2501-HB13	XH-13YB	30.00	34.50
14	A2501-HB14	XH-14YB	32.50	37.00
15	A2501-HB15	XH-15YB	35.00	39.50
16	A2501-HB16	XH-16YB	37.50	42.00
17	A2501-HB17	XH-17YB	40.00	44.50
18	A2501-HB18	XH-18YB	42.50	47.00
19	A2501-HB19	XH-19YB	45.00	49.50
20	A2501-HB20	XH-20YB	47.50	52.00

LHE® 浙江联和电子有限公司			
品名	XH-YB	比例	3 : 1
料号	A2501-HB	未注公差(mm)	
图号	LHE\GC-10	>0~3	±0.12
材料	Nylon 66 UL94V-0	>3~18	±0.15
制图	王天 2024-04-08	>18~50	±0.3
审核	天琴 2024-04-08	>50~120	±0.5
批准	季育文 2024-04-08	X°	±3°
视角		X.X°	±0.5°