1.25型连接器承认书图面

名　　称	材　　料	数量	图　　号	附　　注
基座 Housing	LCP	1	LHE\GC-15	本色
插片 PIN	磷铜镀锡 Phosphor Bronze Tin	N		
焊片 Solder	黄铜镀锡 Brass Tin	2		

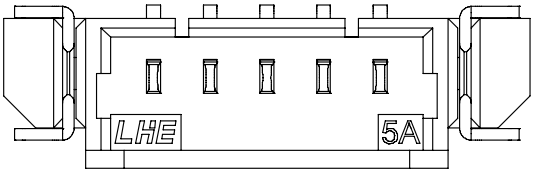

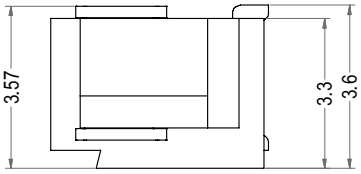

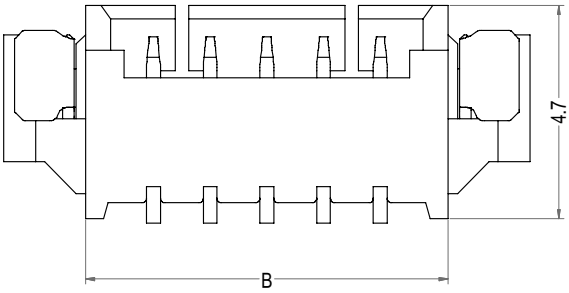

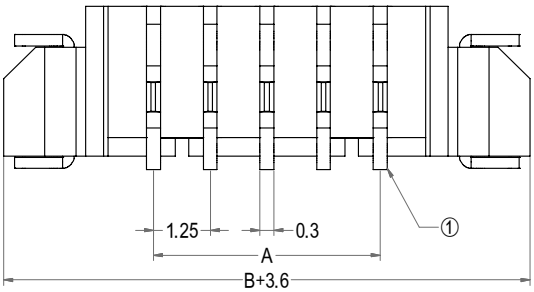

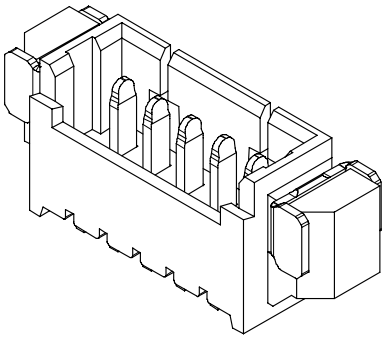

3D图示

Poles	Part No.	Description	DIM=A	DIM=B
2	A1251-SR02	1.25-2AWB	1.25	4.25
3	A1251-SR03	1.25-3AWB	2.50	5.50
4	A1251-SR04	1.25-4AWB	3.75	6.75
5	A1251-SR05	1.25-5AWB	5.00	8.00
6	A1251-SR06	1.25-6AWB	6.25	9.25
7	A1251-SR07	1.25-7AWB	7.50	10.50
8	A1251-SR08	1.25-8AWB	8.75	11.75
9	A1251-SR09	1.25-9AWB	10.00	13.00
10	A1251-SR10	1.25-10AWB	11.25	14.25
11	A1251-SR11	1.25-11AWB	12.50	15.50
12	A1251-SR12	1.25-12AWB	13.75	16.75
13	A1251-SR13	1.25-13AWB	15.00	18.00
14	A1251-SR14	1.25-14AWB	16.25	19.25
15	A1251-SR15	1.25-15AWB	17.50	20.50
16	A1251-SR16	1.25-16AWB	18.75	21.75
17	A1251-SR17	1.25-17AWB	20.00	23.00
18	A1251-SR18	1.25-18AWB	21.25	24.25

LHE® 浙江联和电子有限公司			
品名	1.25-AWB	比例	6 : 1
料号	A1251-SR	未注公差(mm)	
图号	LHE\GC-15	>0~3	±0.12
材料	LCP	>3~18	±0.15
制图	王天 2024-03-05	>18~50	±0.3
审核	天琴 2024-03-05	>50~120	±0.5
批准	季育文 2024-03-05	X°	±3°
视角		X.X°	±0.5°