2-964302-1

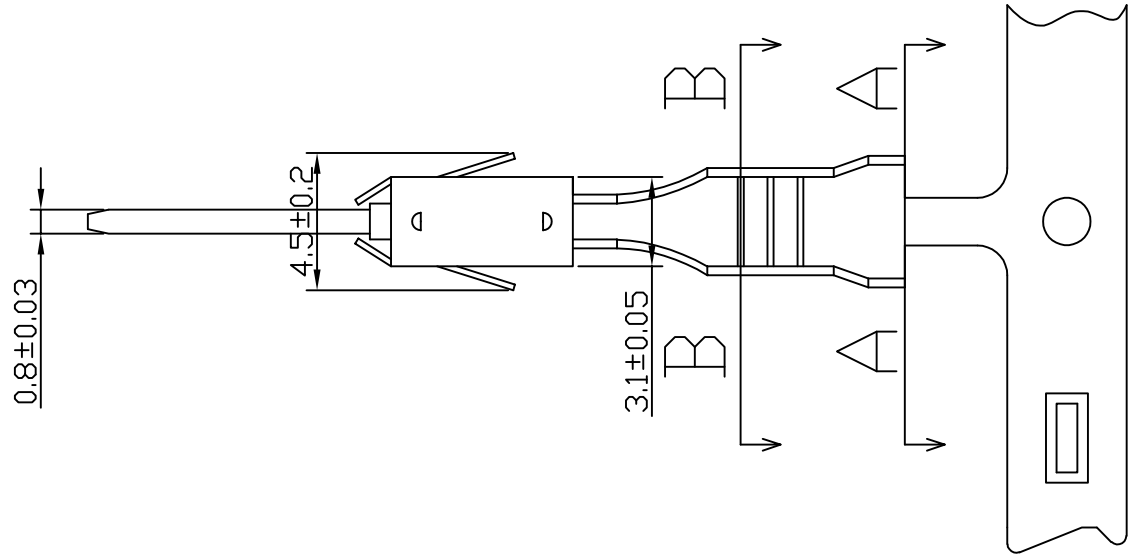

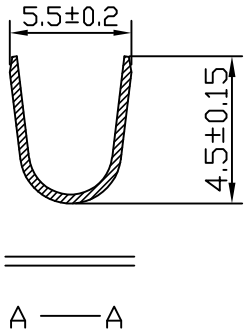

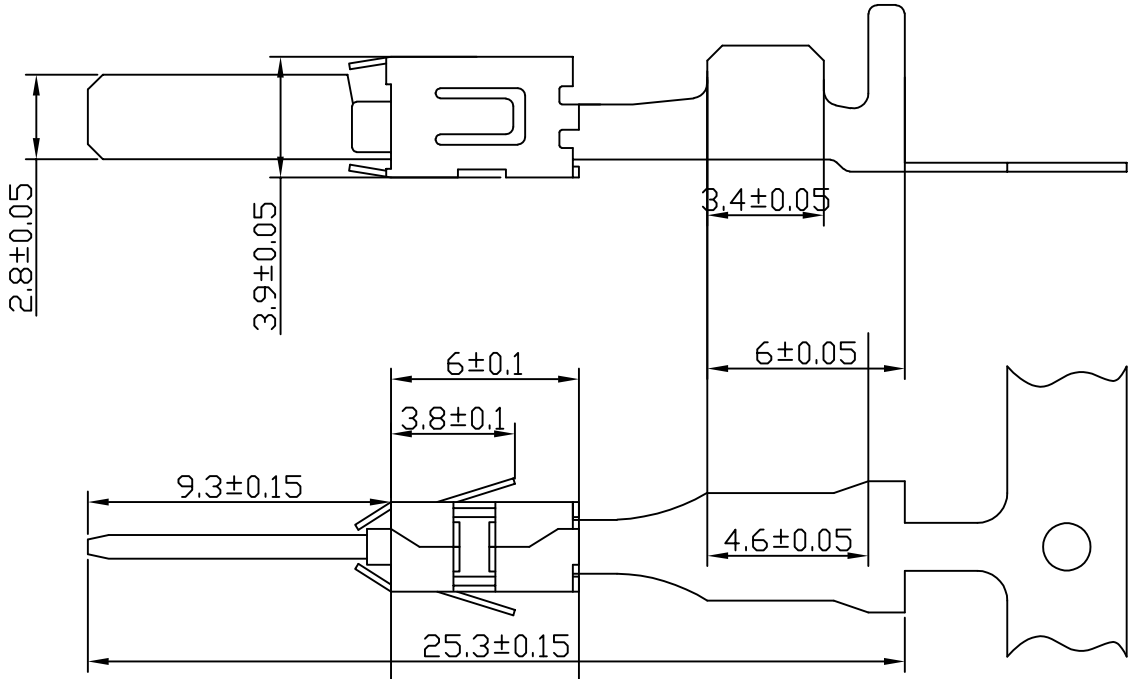

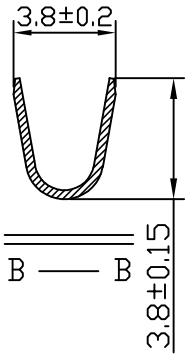

技术说明

1. 无变形毛刺裂纹 加强筋及倒角可见；
2. 表面电镀层光洁明亮，无氧化；
3. 未注要求符合QC/T417-2004相关标准；

标记	更改单号	更改说明	签字	日期
设计		审核	批准	

未注尺寸公差

0<XX≤5	±0.15	50<XX≤100	±0.8
5<XX≤20	±0.3	100<XX	±0.1
20<XX≤50	±0.4	角度	±0.3°

材料：磷铜

单位	比例	重量
mm	2.5:1	g

阶段 A B 共 1 页 第 1 页

端子

型号	2-964302-1
进口型号	

LHE® 浙江联和电子有限公司 ZHEJIANG LIANHE ELECTRONICS CO.,LTD